DOS 60.2 VN

Hotă şemineu, formă piramidă, editia Country Style, 60 cm

LED

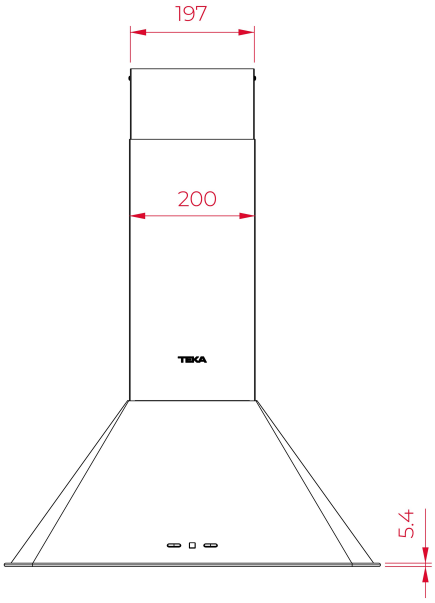

REFERINŢĂ

REF: 113010007 EAN: 8434778024197

CARACTERISTICI

Hotă şemineu, 60 cm
Vanilla rustic - ramă finisaj alamă
Formă piramidă
3 trepte putere + Intensiv
Panou de control electronic, 2 becuri LED, 2 filtre aluminiu
Consumul anual de energie kWh/a: 75 / Clasa energetică: B
Eficienţa fluido-dinamică: 21,1 / Clasa de eficienţă fluido-dinamică: C
Eficienţa iluminării lux/Watt: 76,1 / Clasa de eficienţă a iluminării: A
Eficienţa filtrării grăsimilor: 75,1 / Clasa de eficienţă a filtrării grăsimilor: C
Debitul de aer la turaţie minimă în condiţii normale de utilizare m3/h: 245
Debitul de aer la turaţie maximă în condiţii normale de utilizare m3/h: 500
Debitul de aer în modul intensiv sau accelerat m3/h: 600
Puterea acustică ponderată a emisiilor sonore transmise prin aer, la turaţia minimă disponibilă în condiţii normale de utilizare dB (A): 46
Puterea acustică ponderată a emisiilor sonore transmise prin aer, la turaţia maximă disponibilă în condiţii normale de utilizare dB(A): 64
Puterea acustică ponderată A a emisiilor sonore transmise prin aer, în modul intensiv sau accelerat dB (A): 68

DIMENSIUNI

Înălțimea produsului (mm): 716-1129
Lățimea produsului (mm): 440
Adâncimea produsului (mm): 598
Lungimea produsului (mm):
Greutatea produsului (Kgs):

SPECIFICAȚII TEHNICE

Clasa de eficiență energetică: B
Zgomot (LWA) viteză minimă (dB): 46
Zgomot (LWA) viteză maximă (dB): 64
Zgomot (LwA) Viteza de creștere (dB): 68
Ø ieșire (mm): 150

CULORI

113010007 Vanilla / Alamă