HLB 8415
Cuptor multifuncţional cu Sistem Surround Temp (Turbo), clasa de eficienta energetica A+ si accesoriu SteamBox inclus

HydroClean

SoftClose

70L

Ghidaje telescopice Plus Extension

SurroundTemp

SteamBox inclusă

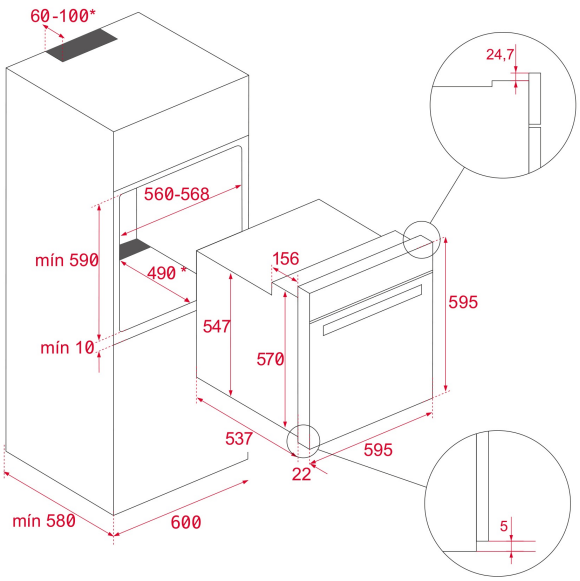

REFERINŢĂ

REF: 111000052 EAN: 8434778019247

CARACTERISTICI

Colecţia Urban Colours
Cuptor multifuncţional
Sistem Surround Temp (Turbo) - 9 funcţii de preparare
Accesoriu STEAMBOX inclus
Funcţie ECO
Sistem de curăţare Teka HydroClean® PRO
Control cu butoane
Timer electronic
1 sistem telescopic (5 nivele de preparare)
Sistem de siguranţă pentru limitarea accesului copiilor
Uşă interioară complet din sticlă (3 straturi)
Sistem de inchidere a usii Soft Close
Preîncălzire manuală rapidă
Tavă adâncă cu protecţie la răsturnare şi grătar
Clasă energetică: A+
Capacitate netă: 70 l
Finisaj: cristal negru (Design Infinity Glass (fara rama)

DIMENSIUNI

Înălțimea produsului (mm): 595
Lățimea produsului (mm): 595
Adâncimea produsului (mm): 537+22
Lungimea produsului (mm):
Greutatea produsului (Kgs): 28

SPECIFICAȚII TEHNICE

Clasa de eficiență energetică: A+
Rata de putere (V): 220/240
Frecvență (Hz): 50/60
Putere nominală maximă (W): 3215

CULORI

111000052 Sticlă neagră