TOTAL **HSB 635 P**

Cuptor multifuncţional cu Piroliză şi sistem de curăţare DualClean, 60 cm

DualClean | HydroClean | 70L | Ghidaje telescopice Plus Extension | Piroliză

REFERINŢĂ

REF: 41566060 EAN: 8421152148884

CARACTERISTICI

Cuptor multifuncţional cu piroliză
8 funcţii
Preîncălzire automată Express
Functii: decongelare & ECO
3 programe de curăţare pirolitică
Sistem de curăţare HydroClean PRO
Email Slippery
Touch Control cu display LED
Suporturi cromate cu 1 sistem telescopic
Sistem de siguranţă împotriva accesului copiilor, timer şi uşă
Sistem de deconectare automată
Uşă interioară complet din sticlă (4 straturi)
Tavă adâncă cu protecţie la răsturnare şi grătar
Sistem de venţilatie tangenţial Plus cu 2 viteze
Accesorii opţionale: tavă SteamBox si tavă specială din aluminiu
Clasa energetică: A+
Capacitate, brută/netă: 71/70 l

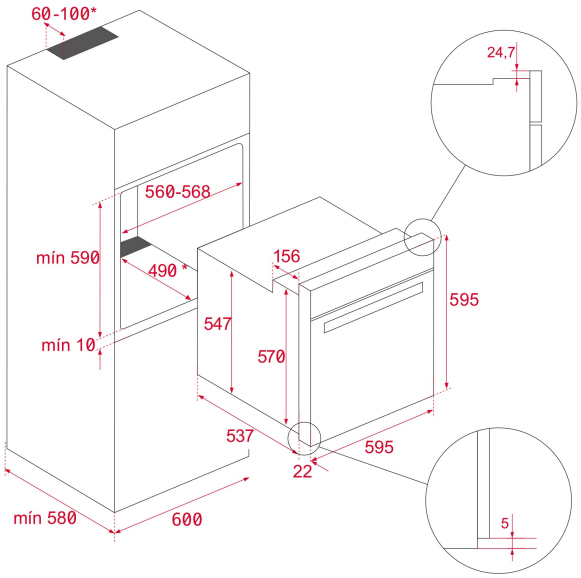

DIMENSIUNI

Înălțimea produsului (mm): 595
Lățimea produsului (mm): 595
Adâncimea produsului (mm): 537+22
Lungimea produsului (mm):
Greutatea produsului (Kgs): 34

SPECIFICAȚII TEHNICE

Clasa de eficiență energetică: A+
Rata de putere (V): 220-240
Frecvență (Hz): 50/60
Putere nominală maximă (W): 3552

CULORI

41566060 Inox