DLV 98660 TOS SM
Hotă şemineu, design vertical, motor EcoPower, sistem de extracţie perimetral, clasă de eficienţă energetică A+, 90 cm

Fresh AIR | LED | Extracția perimetrală | Programare întârziată

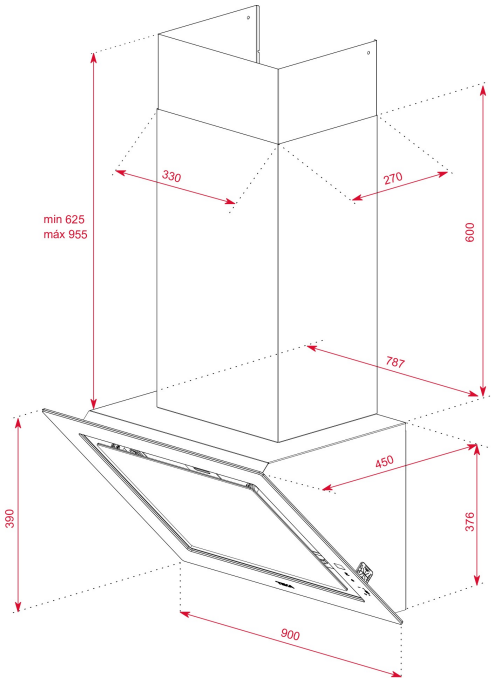

REFERINŢĂ

REF: 112930032 EAN: 8434778011968

CARACTERISTICI

Colecţia Urban Colors
Hotă şemineu
Design vertical
Sistem de extracţie perimetrală
Paravan sticlă cu sistem de deschidere tip Piston
Touch Control cu afişaj de culoare albă
Timer
3 trepte putere + 1 Turbo
Bandă LED
Indicator pentru saturarea filtrelor
Motor EcoPower (2 turbine)
Funcţie Fresh AIR (10 min ON / 50 min OFF)
Sistem intern, detaşabil, de colectare a picăturilor de ulei
2 filtre de aluminiu
Capacitate de evacuare:
- Min.290 m3/h - Max. 696 m3/h
Nivel zgomot conform UE 65/2014:
- Min.51 dBA - Max.67 dBA
Funcție de recirculare opțională cu/fără ornament decorativ sau cu noul Kit standard de recirculare
+Filtru opțional regenerativ

DIMENSIUNI

Înălțimea produsului (mm): 1001-1331
Lățimea produsului (mm): 900
Adâncimea produsului (mm): 450
Lungimea produsului (mm):
Greutatea produsului (Kgs): 20,27

SPECIFICAȚII TEHNICE

Clasa de eficiență energetică: A+
Zgomot (LWA) viteză minimă (dB): 51
Zgomot (LWA) viteză maximă (dB): 67
Zgomot (LwA) Viteza de creștere (dB): 70
Ø ieșire (mm): 150

CULORI

112930032	Steam Grey
112930031	Stone Grey
112930031	London Brick Brown