RSF 73360 FI
Встраиваемая морозильная камера. Возможна комбинация с холодильной камерой RSL 73360 FI

Easy 90

Motor inverter

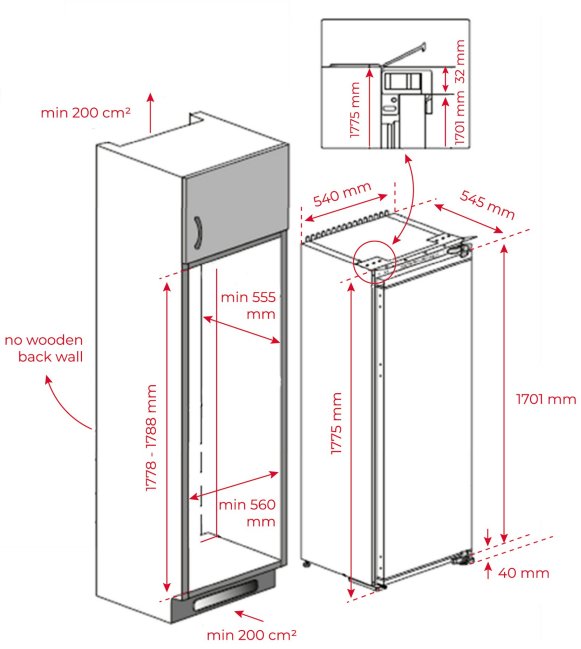

КОД

REF: 113500010 EAN: 8434778029475

ХАРАКТЕРИСТИКИ

Встраиваемая морозильная камера
Возможна комбинация с холодильной камерой RSL 73360 FI
Перенавешиваемая дверь
Крепление дверей door-on-door (жёсткое)
Easy 90: при открытии двери на 90° легко выдвинуть ящики
Система No Frost
Электронная панель управления с дисплеем на краю камеры
Отображение на дисплее температуры в камере
Электронный регулируемый термостат
Кнопка быстрой заморозки
Индикатор быстрой заморозки
Акустический сигнал
Зона быстрого замораживания
8 прозрачных отделений: 3 больших ящика, 3 ящика, 2 с откидной панелью
7 полок в камере
1 лоток для кубиков льда
Работа в автономном режиме до 13 часов
Мощность замораживания 10 кг/24 ч
Морозильная камера ****
1 компрессор инверторный
Скрытый испаритель
Регулируемые передние и задние ножки
Работает даже при низкой температуре помещения 5 °C
Класс энергопотребления: A+ (F)
Уровень шума: 39 дБ
Общая ёмкость: 220 л
Ёмкость морозильной камеры: 196 л
Годовое потребление электроэнергии: 298 кВт/ч
Максимальная номинальная мощность: 175 Вт
Кабель 190 см с вилкой
Сделано в Румынии

ГАБАРИТНЫЕ РАЗМЕРЫ

Высота изделия (мм): 1775
Ширина изделия (мм): 540
Глубина изделия (мм): 545
Длина изделия (мм):
Вес нетто (кг): 63

ТЕХНИЧЕСКИЕ ХАРАКТЕРИСТИКИ

Класс энергоэффективности (UE 2019/2016): E
Климатический класс: SN-ST
Энергопотребление (кВт/день): 0.593
Годовое потребление (кВтч/год): 301
Мощность замораживания: 10
Уровень шума (дБА): 39
Напряжение (В): 220-240
Частота (Гц): 50

ЦВЕТ