DVT 680 Black

LED | Perimeter extraction | Stop Delay Timer

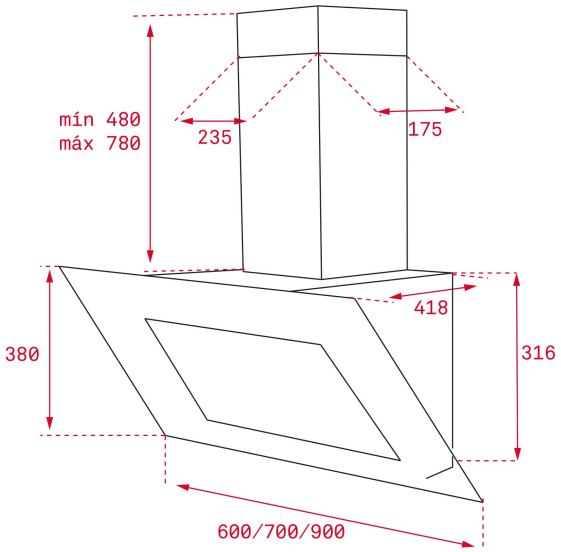

КОД

REF: 40483530 EAN: 8421152130599

ХАРАКТЕРИСТИКИ

Пристенная вертикальная вытяжка
Мотор с двойной турбиной
Периметральная система всасывания
Сенсорная панель управления и дисплей с белыми символами
3 скорости + интенсивный режим
Панель из черного стекла; под ней алюминиевый фильтр
Таймер остановки работы
Индикация загрязнения фильтров
Светодиоды 2*3 Вт
Производительность:
в тестовом режиме, м3/ч: 1200
в интенсивном режиме (IEC-61591), м3/ч: 730
на максимальной скорости (IEC-61591), м3/ч: 423
на минимальной скорости (IEC-61591), м3/ч: 259
Уровень шума (UNE-EN 60704-2-13):
в интенсивном режиме, дБ: 56
на максимальной скорости, дБ: 45
на минимальной скорости, дБ: 28
В комплекте: переходник 150/120 мм, европейская вилка
Опция (не входит в комплект): угольный фильтр D4C код 61801262 - 2 шт.
Класс энергоэффективности: D
Класс гидродинамической эффективности: D
Класс эффективности освещения: A
Класс эффективности фильтрации жира: C
Максимальная номинальная мощность, Вт: 236
Сделано в Испании

ГАБАРИТНЫЕ РАЗМЕРЫ

Высота изделия (мм): 860-1160
Ширина изделия (мм): 600
Глубина изделия (мм): 418
Длина изделия (мм):
Вес нетто (кг): 13,12

ТЕХНИЧЕСКИЕ ХАРАКТЕРИСТИКИ

Класс энергоэффективности: D
Уровень шума (LwA) на минимальной скорости (дБ): 50
Уровень шума (LwA) на максимальной скорости (дБ): 58
Уровень шума (LwA) в интенсивном режиме (дБ): 69
Ø Выход (мм): 150

ЦВЕТ

40483530 Чёрный

40483540 Белая эмаль