NEO HSB 6360 FULL BLACK

Мультифункциональный духовой шкаф с утапливаемыми регуляторами

HydroClean 70L

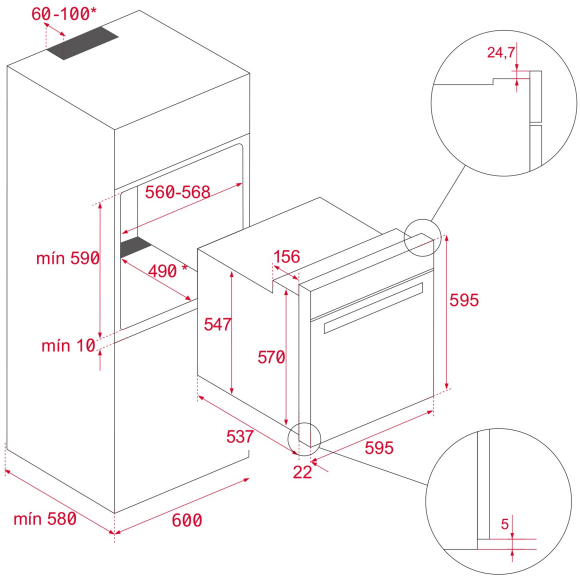

КОД

REF: 111010074 EAN: 8434778034035

ХАРАКТЕРИСТИКИ

Мультифункциональный духовой шкаф с утапливаемыми регуляторами
Температурный диапазон 50-250 °C
8 режимов + 10 авторежимов CHEF + Hydroclean® PRO
Объем: 70 л
Элегантная чёрная металлическая ручка с инкрустацией логотипом в виде буквы T
Нержавеющая сталь с защитным покрытием от следов пальцев
Декор стекла квадратным рисунком
Крашеная плоская матовая панель управления + сенсорный программатор с блокировкой панели управления
Широкий дисплей с бело-красными символами
Высокоточные утапливаемые чёрные металлические регуляторы
Стандартные петли двери
Макси-гриль мощностью 2500 Вт
Протектор для защиты от ожога грилем
Механический быстрый разогрев
Режимы (8): верхний + нижний нагрев, ECO (гриль + вентилятор), гриль, макси-гриль, верхний нагрев + нижний нагрев + вентилятор, макси-гриль + вентилятор, нижний нагрев, размораживание
Авторежимы CHEF (10): запечёное мясо, жаркое (небольшое), курица/индейка, ягнёнок, рыба, овощи, лазанья, пицца, хлеб, торт/бисквит
Памятка с авторежимами имеется на внутреннем стекле дверцы
Пиролитическое покрытие BrightClean (до 470 °C)
Динамическая система охлаждения (вентилятор с 1 скоростью)
Рельефное дно камеры с углублением для воды для чистки Hydroclean
Внутренняя поверхность дверцы из закалённого стекла
2-слойная термоизолированная дверца, 1 съёмное внутреннее стекло
5-уровневые хромированные направляющие с лёгким монтажом Fast Click
Держатели направляющих плотно закреплены винтами для лучшего сохранения тепла
Высокоэффективный резиновый уплотнитель Thermoseal предотвращает утечку тепла
1 глубокий вместительный противень с покрытием BrightClean с защитой от переворачивания
1 стандартная решётка
Класс энергопотребления A+
Кабель 150 см с вилкой
Подсветка галогеновой лампой 25 В
Максимальная номинальная мощность 2615 Вт
Сделано в Испании

ГАБАРИТНЫЕ РАЗМЕРЫ

Высота изделия (мм): 595
Ширина изделия (мм): 595
Глубина изделия (мм): 537+22
Длина изделия (мм):
Вес нетто (кг): 28,5

ТЕХНИЧЕСКИЕ ХАРАКТЕРИСТИКИ

Класс энергоэффективности: A+
Напряжение (В): 220/240
Частота (Гц): 50/60
Максимальная номинальная мощность (Вт): 2615

ЦВЕТ

111010074 Чёрный