DLV 68660 TOS
Пристенная вертикальная вытяжка шириной 60 см / Коллекция Urban

LED

Perimeter extraction

Stop Delay Timer

Fresh AIR

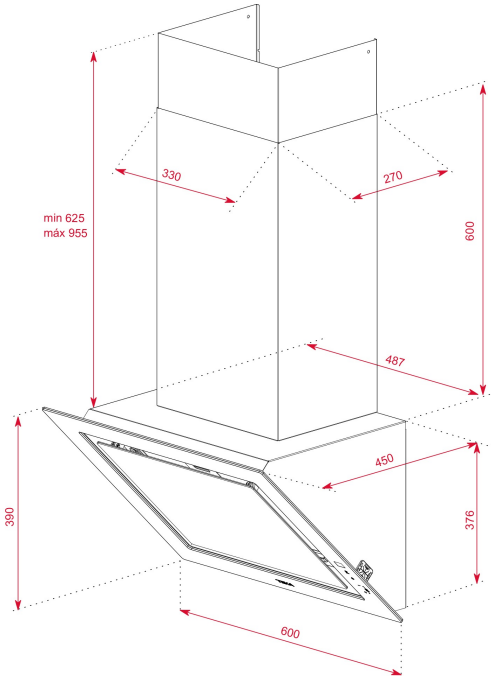

КОД

REF: 112930028 EAN: 8434778011920

ХАРАКТЕРИСТИКИ

Пристенная вертикальная вытяжка на 60 см
Мотор EcoPower Double Tourbine с двойной турбиной
Периметральная система всасывания
Сенсорная панель управления и дисплей с белыми символами
3 скорости + интенсивный режим
1 алюминиевый жировой 3-хслойный фильтр
Откидная панель из стекла с поршнем для плавного хода
Функция ”Свежесть” работает 24 часа на скорости 1: 10 мин. включено / 50 мин. выключено
Боковое расположение панели управления с удобным расположением кнопок: переключение скоростей находится в нижней части
Таймер остановки работы
Индикация насыщения фильтров символом ” F”
Жировой фильтр можно мыть в посудомоечной машине
Внутренний выдвигаемый коллектор масла
Кабель 100 мм с вилкой
Светодиодная лента 1*7 Вт
Вытяжка работает в режиме отвода
Монтаж возможен также без воздуховода
Антивозвратный клапан в комплекте
Производительность: мин.232 м3/ч – макс.725 м3/ч
Уровень шума: мин.49 дБ – макс.71 дБ
В комплекте: переходник 150/120 мм, европейская вилка
Класс энергоэффективности: A+
Класс гидродинамической эффективности: A
Класс эффективности освещения: A
Класс эффективности фильтрации жира: C
Максимальная номинальная мощность, Вт: 272,5
Сделано в Португалии
Для режима рециркуляции необходимо приобрести комплект рециркуляции и в дальнейшем угольный фильтр для замены отработанного из комплекта рециркуляции
Опционально приобретается:
комплект рециркуляции со стандартным угольным фильтром для использования с коробом воздуховода: CFH 15200 L3C код 113290018
комплект рециркуляции с регенерируемым угольным фильтром (на 3-6 лет) для использования с коробом воздуховода: RFH 15200 L3C код 113290010
комплект рециркуляции со стандартным угольным фильтром для использования без короба воздуховода: CFH 15200 O2C код 113290016
комплект рециркуляции с регенерируемым угольным фильтром (на 3-6 лет) для использования без короба воздуховода: RFH 15200 O2C код 113290012

ГАБАРИТНЫЕ РАЗМЕРЫ

Высота изделия (мм): 1001-1331
Ширина изделия (мм): 600
Глубина изделия (мм): 450

Длина изделия (мм):
Вес нетто (кг): 12,8

ТЕХНИЧЕСКИЕ ХАРАКТЕРИСТИКИ

Класс энергоэффективности: A+
Уровень шума (LwA) на минимальной скорости (дБ): 49
Уровень шума (LwA) на максимальной скорости (дБ): 65
Уровень шума (LwA) в интенсивном режиме (дБ): 71
Ø Выход (мм): 150

ЦВЕТ

112930028	Серый Камень
112930026	London Brick Brown