Princess 1½B ½D POLISHED

Hygiene

Lifetime warranty

КОД

REF: 40109181 EAN: 8421152126691

ХАРАКТЕРИСТИКИ

Мойка с 1-ой основной и 1-ой дополнительной чашами
Нержавеющая сталь AISI 304, в чаше 0,7 мм, верх – 0,6 мм
Обработка: полированная
Способ монтажа: сверху (врезная)
Внешние размеры: 800 x 500 мм
Размеры чаш: 340 x 420 x 162 мм, 185 x 280 x 132 мм
Монтаж: ширина базы – не менее 60 см
Диаметр слива 3 1/2”, перелив
Комплектация: уплотнительная лента, схема инсталляции на упаковке
Крепежи (PA330/PA133) и сливная арматура (61001169) в комплект не входят
Упаковка: картон и плёнка
Сделано в Турции
Дополнительные аксессуары:
диспенсер жидкого мыла (код 40199321)
диспоузер TR 23.1 (код 40197101)

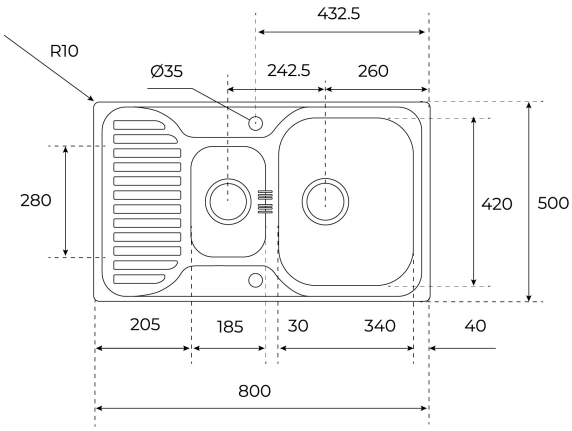

ГАБАРИТНЫЕ РАЗМЕРЫ

Высота изделия (мм):
Ширина изделия (мм): 500
Глубина изделия (мм): 150
Длина изделия (мм): 800
Вес нетто (кг): 3,2

ЦВЕТ

40109181 Нержавеющая Сталь

40109182 Нержавеющая Сталь