HBB 720

Мультифункциональный духовой шкаф с режимом турбо

HydroClean

Plus Extension Telescopic Guide

SurroundTemp

70L

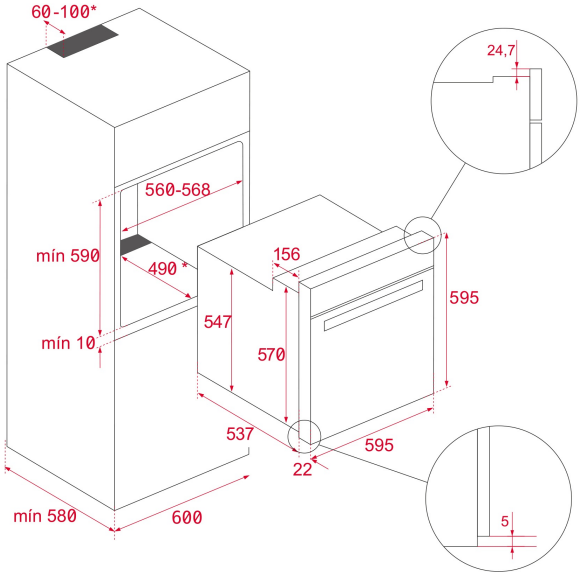

КОД

REF: 41560200 EAN: 8421152154175

ХАРАКТЕРИСТИКИ

Мультифункциональный духовой шкаф с режимом турбо
7 режимов приготовления
Объём 70 л
Hydroclean® ECO
Фиксированные глянцевые регуляторы с металлическим ободком
Крашеная матовая панель управления + сенсорный программатор
Таймер
Нержавеющая сталь с защитным покрытием от следов пальцев
Стандартный доводчик двери
Стандартный гриль
Протектор для защиты от ожога грилем
Механический быстрый разогрев
Разморозка, турборежим, ECO режим
Инновационное покрытие Slippery
Динамическая система охлаждения (вентилятор с 1 скоростью)
Рельефное дно камеры с углублением для воды для чистки Hydroclean
Внутренняя поверхность дверцы из закалённого стекла
Двухслойная термоизолированная дверца, 1 съёмное внутреннее стекло
Температурный диапазон 50-250 °C
Телескопические направляющие на 1 уровне
5-уровневые хромированные направляющие
1 глубокий противень (50 мм) с покрытием Slippery, 1 стандартная решётка
Класс энергопотребления A+
Кабель 150 см
Жидкокристаллическая подсветка 25 Вт
Максимальная номинальная мощность 2615 Вт
Сделано в Испании

ГАБАРИТНЫЕ РАЗМЕРЫ

Высота изделия (мм): 595
Ширина изделия (мм): 595
Глубина изделия (мм): 537+22
Длина изделия (мм):
Вес нетто (кг): 27

ТЕХНИЧЕСКИЕ ХАРАКТЕРИСТИКИ

Класс энергоэффективности: A+
Напряжение (В): 220-240
Частота (Гц): 50/60
Максимальная номинальная мощность (Вт): 2615

ЦВЕТ

41560200 Чёрный