HCB 6525
Мультифункциональный духовой шкаф

HydroClean 70L

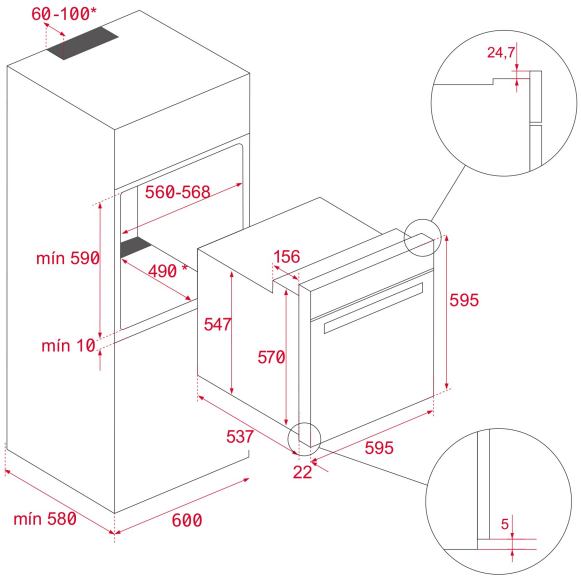

КОД

REF: 111020029 EAN: 8434778012729

ХАРАКТЕРИСТИКИ

Мультифункциональный духовой шкаф
Температурный диапазон 50-250 °C
6 режимов + Hydroclean® ECO
Объем: 70 л
Нержавеющая сталь с защитным покрытием от следов пальцев
Утапливаемые регуляторы
Режимы (6): гриль + нижний нагрев, гриль, гриль + нижний нагрев + вентилятор, нижний нагрев, размораживание, ECO (гриль + вентилятор)
Таймер без отключения
Пиролитическое покрытие Slippery
Динамическая система охлаждения (вентилятор с 1 скоростью)
Рельефное дно камеры с углублением для воды для чистки Hydroclean
Внутренняя поверхность дверцы из закалённого стекла
2-слойная термоизолированная дверца, 1 съёмное внутреннее стекло
5-уровневые хромированные направляющие
Держатели направляющих плотно закреплены винтами для лучшего сохранения тепла
Увеличенный зазор между камерой и мебельным корпусом для лучшей термоизоляции
1 глубокий вместительный противень с покрытием Slippery: 459*353*50 мм
1 стандартная решётка
Hydroclean ECO
Класс энергопотребления A+
Кабель 110 см без вилки
Подсветка галогеновой лампой 25 В
Максимальная номинальная мощность 2550 Вт
Сделано в Испании

ГАБАРИТНЫЕ РАЗМЕРЫ

Высота изделия (мм): 595
Ширина изделия (мм): 595
Глубина изделия (мм): 537+22
Длина изделия (мм):
Вес нетто (кг): 26

ТЕХНИЧЕСКИЕ ХАРАКТЕРИСТИКИ

Класс энергоэффективности: A
Напряжение (В): 220-240
Частота (Гц): 50/60
Максимальная номинальная мощность (Вт): 2615

ЦВЕТ

111020029 Нержавеющая Сталь