MWR 32 BIA
Встраиваемая микроволновая печь с грилем на 32 л

32L

Defrost By Time

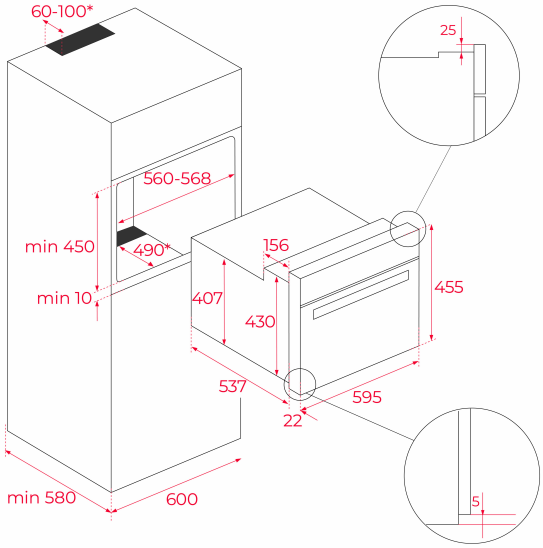

КОД

REF: 40586035 EAN: 8421152140970

ХАРАКТЕРИСТИКИ

Встраиваемая микроволновая печь с грилем
Объём 32 л
3 режима приготовления (микроволны, гриль, гриль+ микроволны)
Поворотные регуляторы
Матовое текстурированное покрытие
Механическая панель управления с часами
Функция сохранения тепла
Функция Пицца
Таймер до 60 мин.
Дверь открывается вниз при помощи ручки
5 уровней мощности микроволн (1000 Вт)
Откидной гриль 1500 Вт
Разморозка по времени
Внутреннее покрытие из нержавеющей стали
Тангенциальная система охлаждения
Трёхслойная термоизолированная дверца
Автоматическое отключение при открытии дверцы
Поворотный столик 32 см, две решётки
Блюдо для подрумянивания с антискользящим и антипригарным покрытием
Монтаж без рамки
Кабель 150 см
Максимальная номинальная мощность 3300 Вт
Сделано в Португалии

ГАБАРИТНЫЕ РАЗМЕРЫ

Высота изделия (мм): 455
Ширина изделия (мм): 595
Глубина изделия (мм): 472
Длина изделия (мм):
Вес нетто (кг): 32

ТЕХНИЧЕСКИЕ ХАРАКТЕРИСТИКИ

Мощность микроволн (Вт): 1000
Частота (Гц): 50
Максимальная номинальная мощность (Вт): 3300
Гриль (Вт): 1500

ЦВЕТ

40586035	Бежевый
40586034	Антрацитовая Эмаль/Состаренное Серебро
40586034	Ванильная Эмаль/Состаренная Бронза
40586034	Антрацитовая Эмаль/Состаренная Бронза