TZ 6415 BLACK

Стеклокерамическая варочная панель 60 см

Easy installation

Power Plus

Autolock

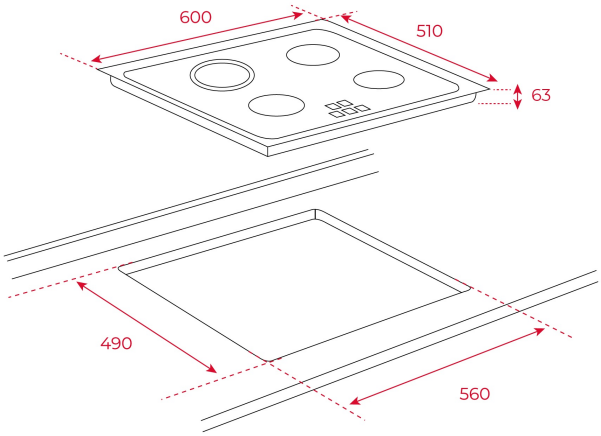

КОД

REF: 40239040 EAN: 8421152148266

ХАРАКТЕРИСТИКИ

Стеклокерамическая варочная панель High Light 60 см
Чёрная стеклокерамика Quartzium Glaskeramik® с фацетом по переднему краю
Сенсорная панель управления
Цифровое программирование времени приготовления до 99 мин.
Автоматика закипания
Блокировка панели управления: защищает от нечаянного изменения настроек
Индикаторы остаточного тепла: включаются при температуре зоны нагрева выше 60°C
4 зоны приготовления:
1 конфорка Ø 210 мм
1 конфорка Ø 180 мм
2 конфорки Ø 145 мм
Кабель 98 см без вилки
Простая система установки Fast-Click
Максимальная номинальная мощность: 6 300 Вт
Комбинируется с панелями IZ/TZ/CZ/JZ
Планка для комбинирования код 40204394
Сделано в Турции

ГАБАРИТНЫЕ РАЗМЕРЫ

Высота изделия (мм): 51
Ширина изделия (мм): 600
Глубина изделия (мм): 510
Длина изделия (мм):
Вес нетто (кг): 8,5

ТЕХНИЧЕСКИЕ ХАРАКТЕРИСТИКИ

Напряжение (В): 220-240
Частота (Гц): 50/60
Максимальная номинальная мощность (Вт): -

ЦВЕТ

40239040 Чёрное Стекло

ЭНЕРГОЭФФЕКТИВНОСТЬ

Power consumption in standby mode (W): -
Time to reach standby mode (min): -