HLB 8600 NIGHT RIVER BLACK

Мультифункциональный духовой шкаф Urban

HydroClean | Plus Extension Telescopic Guide | SurroundTemp | 70L | SoftClose

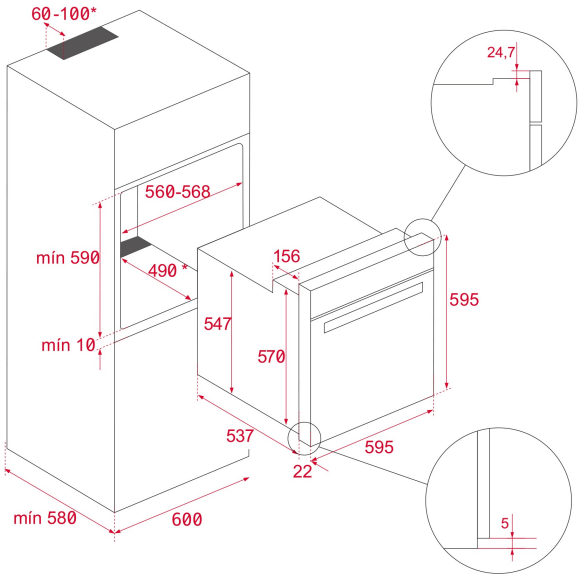

КОД

REF: 111000010 EAN: 8434778008265

ХАРАКТЕРИСТИКИ

Мультифункциональный духовой шкаф с TFT-дисплеем и режимом турбо
Стеклянный фасад без рамки
Температурный диапазон 30-270 °C
12 режимов приготовления + 20 авторецептов + HydroClean® PRO
Объём 70 л
Фиксированные регуляторы с подсветкой
Стеклянная сенсорная панель управления + жидкокристаллический TFT бело-красный дисплей 4’
Плавный доводчик двери SoftClose, легко снимаемая дверца
Откидной макси-гриль
Протектор для защиты от ожога грилем
Автоматический быстрый разогрев
Режимы (12): турбо (кольцевой нагревательный элемент), брожение, PIZZA (нижний нагрев + турбо), ECO (гриль + вентилятор), функция медленного приготовления, верхний нагрев + нижний нагрев + вентилятор, гриль + нижний нагрев, верхний нагрев + нижний нагрев, макси-гриль, гриль, нижний нагрев, размораживание
Режим Турбо обеспечивает равномерное распределение горячего воздуха и стабильную температуру, позволяя готовить одновременно разные блюда на нескольких уровнях
Пиролитическое покрытие Slippery
Тангенциальная система охлаждения вентилятором с 2 скоростями
Рельефное дно камеры с углублением для воды для чистки Hydroclean
Внутренняя поверхность дверцы из закалённого стекла
3-слойная термоизолированная дверца, 2 съёмных внутренних стекла
Автоматическое отключение при открытии дверцы
Блокировка для безопасности детей (таймер и дверь)
Телескопические направляющие Easy Slide на 1 уровне
5-уровневые хромированные направляющие
Держатели направляющих плотно закреплены винтами для лучшего сохранения тепла
Увеличенный зазор между камерой и мебельным корпусом для лучшей термоизоляции
1 глубокий вместительный противень с покрытием Slippery: 459*353*50 мм
1 усиленная решётка
Класс энергопотребления A+
Кабель 150 см
Подсветка галогеновой лампой 25 Вт
Максимальная номинальная мощность 3215 Вт
Сделано в Испании

ГАБАРИТНЫЕ РАЗМЕРЫ

Высота изделия (мм): 595
Ширина изделия (мм): 595

Глубина изделия (мм): 537+22
Длина изделия (мм):
Вес нетто (кг): 32

ТЕХНИЧЕСКИЕ ХАРАКТЕРИСТИКИ

Класс энергоэффективности: A+
Напряжение (В): 220-240
Частота (Гц): 50/60
Максимальная номинальная мощность (Вт): 3215

ЦВЕТ

111000010	Чёрное Стекло
111000012	Серый Пар
111000012	Лондонский Кирпич
111000012	Серый Камень
111000012	Белое Стекло