TOTAL **DR-77 1B 1D MATT**

Мойка из нержавеющей стали с 1-ой чашей/ Врезной монтаж

Hygiene

КОД

REF: 40127301 EAN: 8421152745908

ХАРАКТЕРИСТИКИ

Мойка с 1-ой чашей
Нержавеющая сталь AISI 304, 0,6 мм
Обработка: матовая
Конструкция: реверсивная
Способ монтажа: монтаж сверху (врезная)
Монтаж : ширина базы — не менее 45 см, не монтировать вплотную к стене или другому модулю
Внешние размеры: 770 x 500 мм
Размер чаши: Ø410 x 180 мм
Диаметр слива 3 1/2”, перелив
Комплектация: крепежи, уплотнительная лента, схема инсталляции на упаковке
Сливная арматура в комплект не входит, код 61001302
Упаковка: картон и плёнка
Сделано в Испании

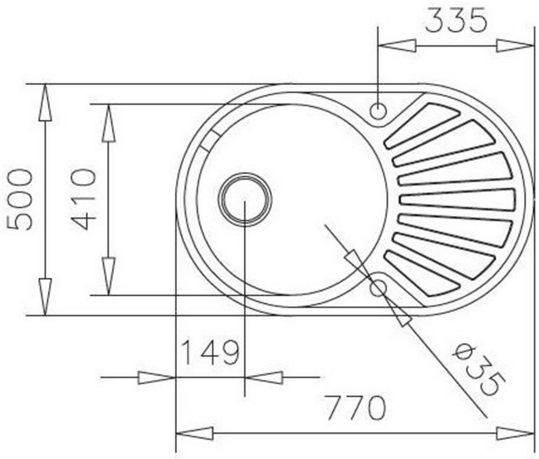

ГАБАРИТНЫЕ РАЗМЕРЫ

Высота изделия (мм):
Ширина изделия (мм): 500
Глубина изделия (мм): 180
Длина изделия (мм): 770
Вес нетто (кг): 2,12

ЦВЕТ

40127301 Матовый Хром