GZC 75330 XBN NIGHT RIVER BLACK

Варочная панель газ на стекле 70 см / Коллекция Urban

Easy installation

ExactFlame

Auto ignition

Autolock

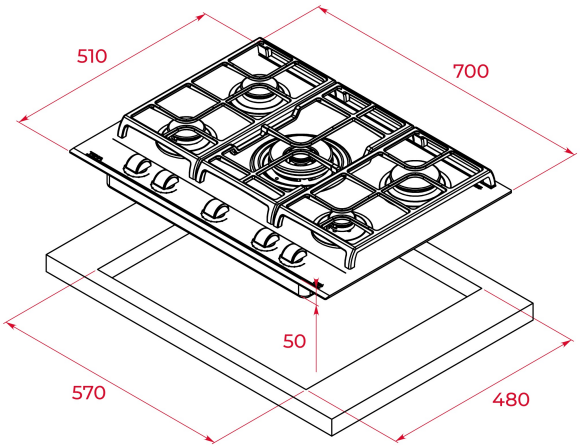

КОД

REF: 112570061 EAN: 8434778006858

ХАРАКТЕРИСТИКИ

Варочная панель газ на стекле 70 см
Чёрная стеклокерамика Quartzuim Glaskeramik® 4 мм с фацетом по переднему краю
Эргономичные регуляторы с 9-тью уровнями мощности
Высокоточная регулировка пламени ExactFlame
Съёмные горелки чёрного цвета Sabaf HE®
Съёмные чугунные решетки
Клипсы для простого монтажа в столешницу без винтов
Автоподжиг на каждой горелке
Газ-контроль на каждой горелке
5 зон приготовления:
1 горелка с двойным пламенем (4 кВт)
1 быстрая горелка (2,8 кВт)
2 полубыстрых горелки (по 1,75 кВт)
1 вспомогательная горелка (1 кВт)
Номинальная тепловая мощность: 11 300 Вт
Тип газа: LPG (бутан, пропан), природный
Комбинируется с панелями IZ/TZ/CZ/JZ
Планка для комбинирования код 40204394
Сделано в Италии

ГАБАРИТНЫЕ РАЗМЕРЫ

Высота изделия (мм): 98
Ширина изделия (мм): 700
Глубина изделия (мм): 510
Длина изделия (мм):
Вес нетто (кг): 13,5

ТЕХНИЧЕСКИЕ ХАРАКТЕРИСТИКИ

Напряжение (В): 220-240
Частота (Гц): 50/60
Максимальная номинальная мощность (Вт): -

ЦВЕТ

112570061	Чёрное Стекло
112570102	Белая эмаль
112570102	Серый Камень

ЭНЕРГОЭФФЕКТИВНОСТЬ

Power consumption in standby mode (W): -
Time to reach standby mode (min): -