IZC 63630 MST WHITE MARBLE

Индукционная панель MasterSense 60 см

Easy installation

MultiSlider

Power

Power Plus

Autolock

Super Zone

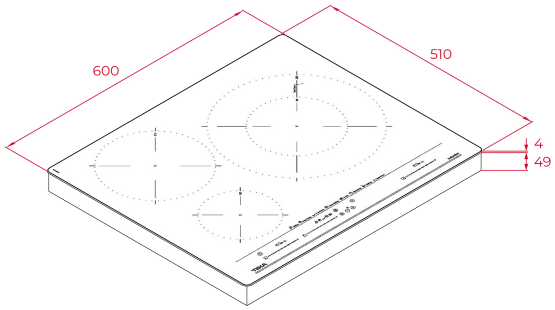

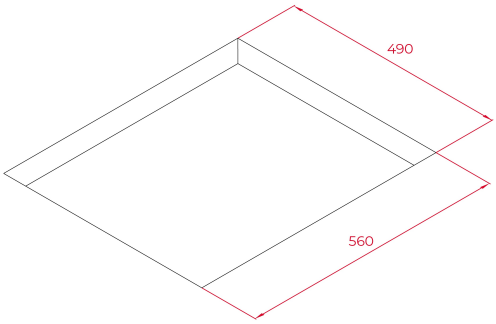

КОД

REF: 112500018 EAN: 8434778011609

ХАРАКТЕРИСТИКИ

Индукционная варочная панель MasterSense 60 см
Белая стеклокерамика Quartzuim Glaskeramik® с фацетом по переднему краю
Сенсорная мультислайдерная панель управления PRO
Таймер на отключение до 99 мин. для каждой зоны
Функция повышенной мощности Power Plus
8 функций CHEF с поддержанием точной и постоянной температуры: гриль (200° C), жарка во фритюре (180° C), жарка на сковороде (190° C), сохранение тепла (60° C), кипение (100° C), конфи (80° C), томление (98° C) и плавление (48° C)
Функция Stop&Go: пауза в готовке до 10 мин.
Функция отключения звукового сигнала
Блокировка панели управления: защищает от нечаянного изменения настроек
Индикаторы остаточного тепла: включаются при температуре зоны нагрева выше 60° C
3 зоны приготовления:
1 индукционная SuperZone XL Ø 320/180 мм
1 индукционная зона Ø 215 мм
1 индукционная зона Ø 150 мм
Простая система установки Fast-Click
Максимальная номинальная мощность: 7 200 Вт
Комбинируется с панелями IZ/TZ/CZ/JZ
Планка для комбинирования код 40204394
Сделано в Турции

ГАБАРИТНЫЕ РАЗМЕРЫ

Высота изделия (мм): 53
Ширина изделия (мм): 600
Глубина изделия (мм): 510
Длина изделия (мм):
Вес нетто (кг): 10,7

ТЕХНИЧЕСКИЕ ХАРАКТЕРИСТИКИ

Напряжение (В): 220-240
Частота (Гц): 50/60
Максимальная номинальная мощность (Вт): -

ЦВЕТ

	112500018	Белая эмаль
	112500017	Серый Камень
	112500017	Чёрное Стекло

ЭНЕРГОЭФФЕКТИВНОСТЬ

Power consumption in standby mode (W): 0.4
Time to reach standby mode (min): 1