# TBC 32010 TTC BLACK

Модульная стеклокерамическая варочная панель 30 см

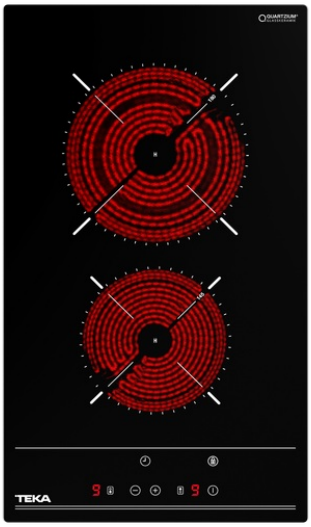

Easy installation

Syncro function

Autolock

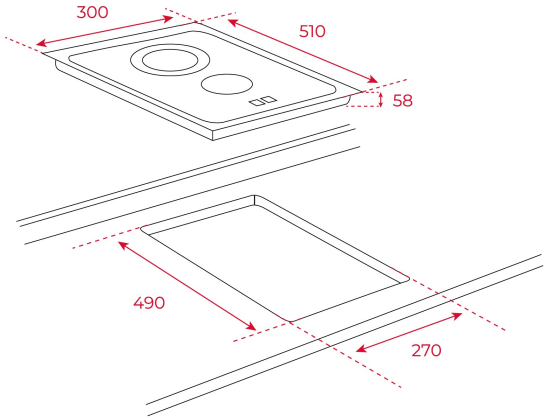


## КОД

REF: 112550007 EAN: 8434778012668

## ХАРАКТЕРИСТИКИ

Модульная стеклокерамическая варочная панель High Light 30 см
Чёрная стеклокерамика Quartzuim Glaskeramik® без рамки
Сенсорная панель управления
Цифровое программирование времени приготовления до 99 мин.
Блокировка панели управления: защищает от нечаянного изменения настроек
Индикаторы остаточного тепла: включаются при температуре зоны нагрева выше 60°C
2 зоны приготовления:
1 конфорка Ø 180 мм
1 конфорка Ø 145 мм
Возможен монтаж вровень со столешницей
Максимальная номинальная мощность: 3 000 Вт
Сделано в Турции

## ГАБАРИТНЫЕ РАЗМЕРЫ

**Высота изделия (мм):** 58
**Ширина изделия (мм):** 300
**Глубина изделия (мм):** 510
**Длина изделия (мм):**
**Вес нетто (кг):** 4,26

## ТЕХНИЧЕСКИЕ ХАРАКТЕРИСТИКИ

Напряжение (В): 220-240
Частота (Гц): 50/60
Максимальная номинальная мощность (Вт): -

## ЦВЕТ

112550007 Чёрное Стекло

## ЭНЕРГОЭФФЕКТИВНОСТЬ

Power consumption in standby mode (W): -
Time to reach standby mode (min): -