EASY **UNIVERSE 60 T-XP 1 1/2 B POLISHED**

Мойка из нержавеющей стали с 1-ой основной и 1-ой дополнительной чашами/ Врезной монтаж

Hygiene

Lifetime warranty

КОД

REF: 115070001 EAN: 8434778015171

ХАРАКТЕРИСТИКИ

Мойка с 1-ой основной чашей и 1 одной дополнительной чашами
Нержавеющая сталь AISI 304, 0,7 мм
Обработка: полированная
Конструкция: реверсивная
Способ монтажа: монтаж сверху (врезная)
Монтаж : ширина базы - не менее 60 см, не монтировать вплотную к стене или другому модулю
Внешние размеры: 650 x 500 мм
Размеры чаш: 340 x 400 x 160 мм, 170 x 320 x 95 мм
Диаметр слива 3 1/2”, перелив
Комплектация: сифон, крепежи, предустановленная уплотнительная лента, инструкция по инсталляции.
Упаковка: индивидуальная коробка
Сделано в Испании
Дополнительные аксессуары:
диспоузер TR 23.1 (код 40197101)

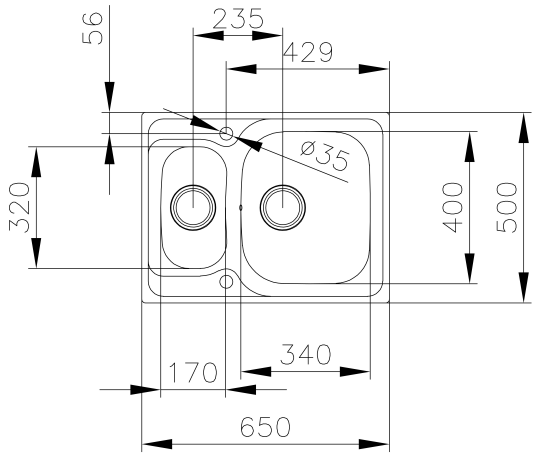

ГАБАРИТНЫЕ РАЗМЕРЫ

Высота изделия (мм):
Ширина изделия (мм): 500
Глубина изделия (мм): 160
Длина изделия (мм): 650
Вес нетто (кг): 2,8

ЦВЕТ