HYBRID JZC 96324 ABN Black
Варочная панель HYBRID Индукция и Газ ExactFlame 90 см

КОД

REF: 112570150 EAN: 8434778014884

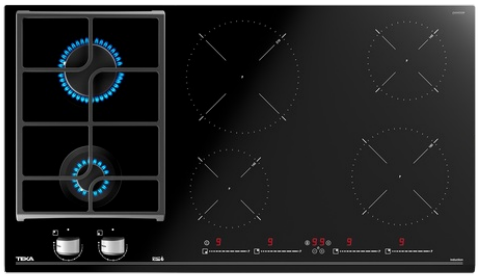

ХАРАКТЕРИСТИКИ

Варочная панель HYBRID индукция и газ ExactFlame 90 см
Чёрная стеклокерамика Quartzuim Glaskeramik® 4 мм с фацетом по переднему краю
Сенсорная мультислайдерная панель управления
Эргономичные регуляторы с 9-тью уровнями мощности
Высокоточная регулировка пламени
Цифровое программирование времени приготовления до 99 мин.
Индивидуальное программирование каждой зоны
Функция управления номинальной мощностью
Функция Stop&Go: пауза в готовке до 10 мин.
Функция повышенной мощности Power Plus
Детектор посуды
Блокировка панели управления: защищает от нечаянного изменения настроек
Индикаторы остаточного тепла: включаются при температуре зоны нагрева выше 60°C
Автоматическое отключение для безопасности
Широкая чугунная решетка
Автоподжиг на каждой газовой горелке
Газ-контроль на каждой газовой горелке
6 зон приготовления:
1 индукционная зона Ø 210 мм (2,25/3,0 кВт)
1 индукционная зона Ø 180 мм (1,7/2,1 кВт)
2 индукционных зоны Ø 145 мм (1,25/1,8 кВт)
1 быстрая горелка (2,8 кВт)
1 вспомогательная горелка (1 кВт)
Номинальная тепловая мощность (газ): 3 800 Вт
Максимальная номинальная мощность (индукция): 7 200 Вт
Тип газа: LPG (бутан, пропан), природный
Комбинируется с панелями IZ/TZ/CZ/JZ
Планка для комбинирования код 40204394
Сделано в Италии

Easy installation

ExactFlame

MultiSlider

Power

Power Plus

Auto ignition

Autolock

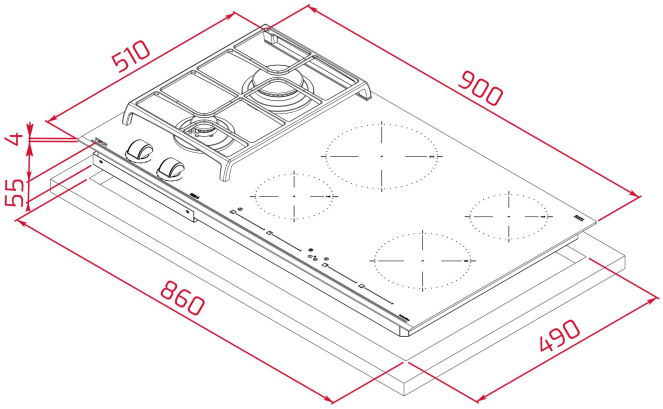

ГАБАРИТНЫЕ РАЗМЕРЫ

Высота изделия (мм): 98
Ширина изделия (мм): 900
Глубина изделия (мм): 510
Длина изделия (мм):
Вес нетто (кг): 16,4

ТЕХНИЧЕСКИЕ ХАРАКТЕРИСТИКИ

Напряжение (В): 220-240
Частота (Гц): 50/60
Максимальная номинальная мощность (Вт): 7200

ЦВЕТ

112570150 Чёрное Стекло

ЭНЕРГОЭФФЕКТИВНОСТЬ

Power consumption in standby mode (W): -
Time to reach standby mode (min): -