STYLO 1 B POLISHED
Мойка из нержавеющей стали с 1-ой чашей / Врезной монтаж

Hygiene

Lifetime warranty

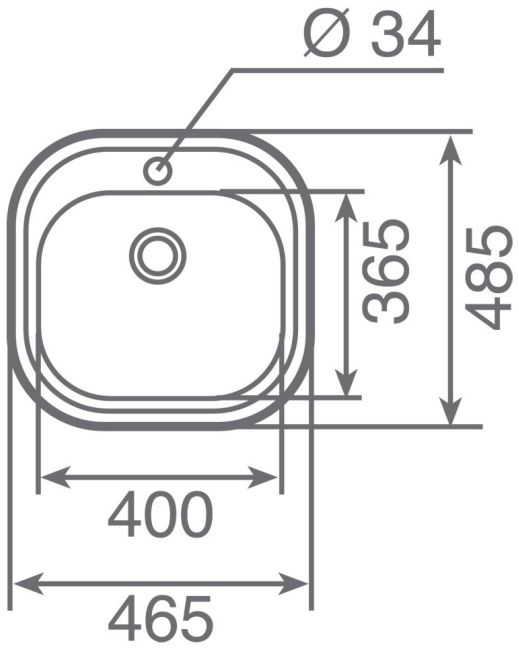

КОД

REF: 10107007 EAN: 8421152028070

ХАРАКТЕРИСТИКИ

Мойка с 1-ой чашей
Нержавеющая сталь AISI 304, 0,7 мм
Обработка: полированная
Способ монтажа: сверху (врезная)
Монтаж : ширина базы - не менее 45 см, не монтировать вплотную к стене или другому модулю
Внешние размеры: 465 x 485 мм
Размер чаши : 400 x 360 x 165 мм
Диаметр слива 3 1/2”, перелив
Комплектация: корзинчатый слив на 3 1/2” с переливом, крепежи, уплотнительная лента, инструкция по инсталляции
Упаковка: индивидуальная коробка
Сделано в Испании

ГАБАРИТНЫЕ РАЗМЕРЫ

Высота изделия (мм):
Ширина изделия (мм): 485
Глубина изделия (мм): 165
Длина изделия (мм): 465
Вес нетто (кг): 1,8

ЦВЕТ

10107007 Нержавеющая Сталь