IBC 64010 MSS BLACK

Индукционная варочная панель 60 см

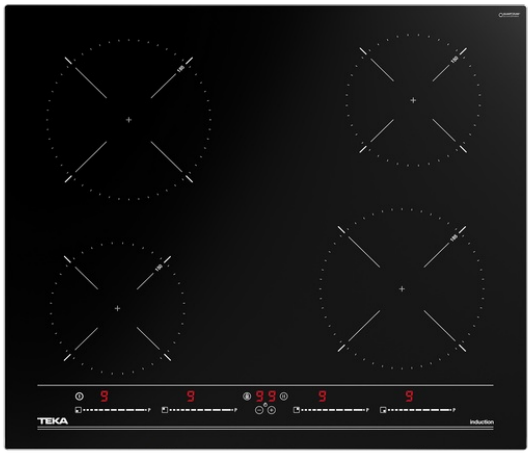

Easy installation

MultiSlider

Power

Power Plus

Autolock

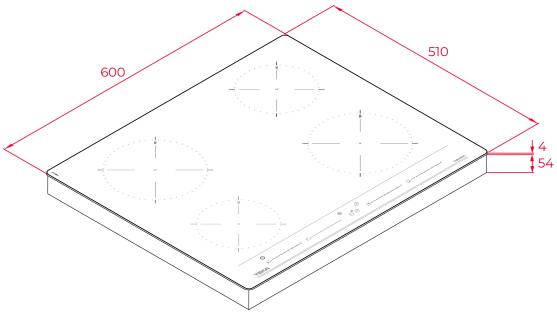

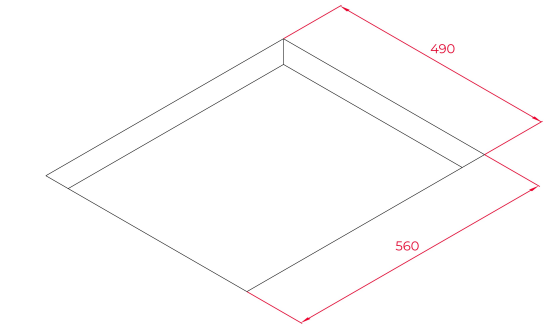

КОД

REF: 112520012 EAN: 8434778011807

ХАРАКТЕРИСТИКИ

Индукционная варочная панель 60 см
Чёрная стеклокерамика Quartzuim Glaskeramik® без рамки
Сенсорная мультислайдерная панель управления
Таймер на отключение до 99 мин. для каждой зоны
Функция Stop&Go: пауза в готовке до 10 мин.
Функция повышенной мощности Power Plus
Блокировка панели управления
Индикаторы остаточного тепла
4 зоны приготовления:
2 индукционные зоны Ø 185 мм
2 индукционные зоны Ø 150 мм
Простая система установки Fast-Click
Возможен монтаж вровень со столешницей
Максимальная номинальная мощность: 7 200 Вт
Сделано в Турции

ГАБАРИТНЫЕ РАЗМЕРЫ

Высота изделия (мм): 58
Ширина изделия (мм): 600
Глубина изделия (мм): 510
Длина изделия (мм):
Вес нетто (кг): 9,59

ТЕХНИЧЕСКИЕ ХАРАКТЕРИСТИКИ

Напряжение (В): 220-240
Частота (Гц): 50/60
Максимальная номинальная мощность (Вт): -

ЦВЕТ

112520012 Чёрное Стекло

ЭНЕРГОЭФФЕКТИВНОСТЬ

Power consumption in standby mode (W): 0.3
Time to reach standby mode (min): 1