MAESTRO **CP 15 GS WHITE**

Встраиваемый подогреватель посуды с регулируемым термостатом

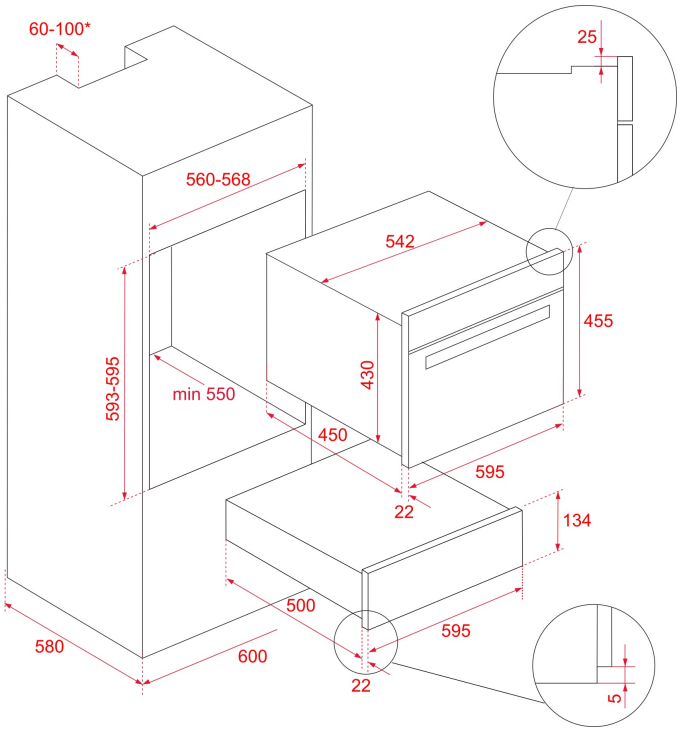

КОД

REF: 40589921 EAN: 8421152155820

ХАРАКТЕРИСТИКИ

Встраиваемый подогреватель посуды
Применяется также для приготовления йогуртов и поднятия теста
Автоматическое открывание PUSH-PULL (без ручки, от толчка панели внутрь)
Стеклянная белая передняя панель с обрамлением из нержавеющей стали
На телескопических направляющих
Подсветка кнопки вкл./выкл.
Коврик против скольжения
Диапазон температур: 30-85 °C
Вместимость:
6 комплектов посуды:
– 6 тарелок (24 см) – 6 пиалок (10 см) – 1 блюдо для сервировки (17 см) – 1 блюдо для сервировки (19 см) – 1 блюдо для сервировки (32 см)
или:
– 20 тарелок (28 см)
или:
– 80 кофейных чашек
или:
– 40 чайных чашек
Может использоваться как место для хранения противней и форм для выпечки
Полезная высота 10 см
Ящик оснащен кабелем питания и вилкой
Максимальная номинальная мощность 420 Вт
Сделано в Португалии

ГАБАРИТНЫЕ РАЗМЕРЫ

Высота изделия (мм): 140
Ширина изделия (мм): 595
Глубина изделия (мм): 557
Длина изделия (мм):
Вес нетто (кг): 18

ТЕХНИЧЕСКИЕ ХАРАКТЕРИСТИКИ

Класс энергоэффективности: -
Напряжение (В): -
Частота (Гц): 50-60
Максимальная номинальная мощность (Вт): 420

ЦВЕТ

40589921 Белое Стекло