SteamGourmet HLB 8550 SC NIGHT RIVER BLACK
Мультифункциональный духовой шкаф с пароваркой и режимом турбо/
Коллекция Urban

HydroClean

Plus Extension Telescopic Guide

SurroundTemp

70L

SoftClose

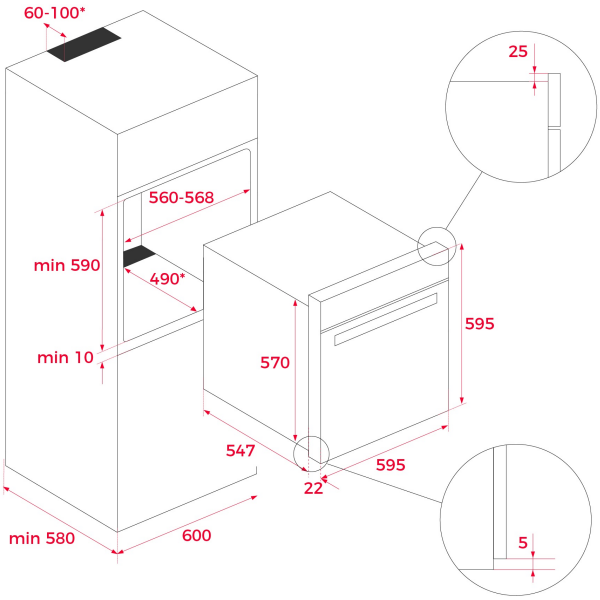

КОД

REF: 111200001 EAN: 8434778024777

ХАРАКТЕРИСТИКИ

Мультифункциональный духовой шкаф с пароваркой и режимом турбо
Стеклянный фасад без рамки
Температурный диапазон 50-250 °C
Температурный диапазон для функций с паром 50-100 °C
12 режимов приготовления + HydroClean® PRO + декальцинация
Объём 70 л
Фиксированные регуляторы
Стеклянная сенсорная панель управления + жидкокристаллический белый дисплей
Плавный доводчик двери SoftClose, легко снимаемая дверца
Неоткидной макси-гриль
Протектор для защиты от ожога грилем
Автоматический быстрый разогрев
Режимы (8): турбо (кольцевой нагревательный элемент), PIZZA (нижний нагрев + турбо), ECO (гриль + вентилятор), верхний нагрев + нижний нагрев, верхний нагрев + нижний нагрев + вентилятор, макси-гриль, гриль, нижний нагрев
Режимы пароварки (4): 100% пар, разогрев (регенерация), верхний нагрев + нижний нагрев + пар, турбо + пар
Режим Турбо обеспечивает равномерное распределение горячего воздуха и стабильную температуру, позволяя готовить одновременно разные блюда на нескольких уровнях
Пиролитическое покрытие Slippery
Тангенциальная система охлаждения вентилятором с 2 скоростями
Рельефное дно камеры с углублением для воды для чистки Hydroclean
Внутренняя поверхность дверцы из закалённого стекла
3-слойная термоизолированная дверца, 2 съёмных внутренних стекла
Автоматическое отключение при открытии дверцы
Блокировка для безопасности детей (таймер)
Телескопические направляющие Easy Slide на 1 уровне
5-уровневые хромированные направляющие
Держатели направляющих плотно закреплены винтами для лучшего сохранения тепла
Увеличенный зазор между камерой и мебельным корпусом для лучшей термоизоляции
1 глубокий вместительный противень с покрытием Slippery: 459*353*50 мм
1 усиленная решётка
1 противень для выпечки, 1 перфорированный противень из нержавеющей стали
Класс энергопотребления A+
Кабель 150 см с вилкой
Подсветка галогеновой лампой 25 Вт
Максимальная номинальная мощность 3215 Вт
Сделано в Испании

ГАБАРИТНЫЕ РАЗМЕРЫ

Высота изделия (мм): 595
Ширина изделия (мм): 595
Глубина изделия (мм): 537+22
Длина изделия (мм):
Вес нетто (кг): 32

ТЕХНИЧЕСКИЕ ХАРАКТЕРИСТИКИ

Класс энергоэффективности: A+
Напряжение (В): 220/240
Частота (Гц): 50/60
Максимальная номинальная мощность (Вт): 3215

ЦВЕТ

111200001 Чёрное Стекло