LI5 1481
Встраиваемая стиральная машина. Класс энергопотребления A+++

Quick Cycle

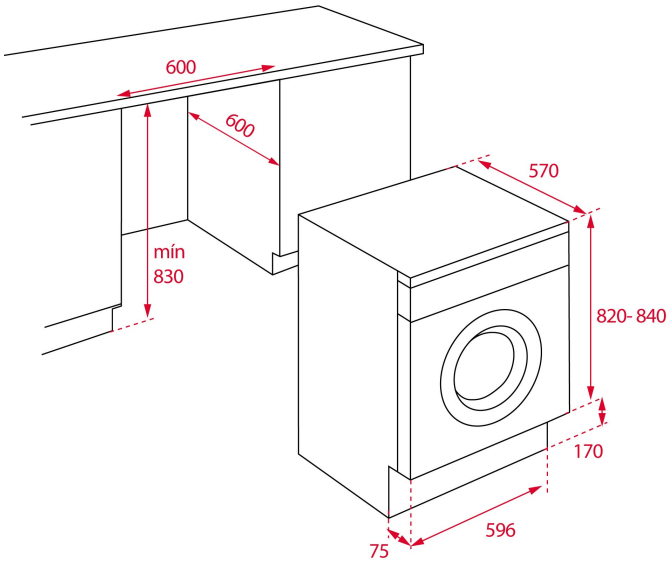

КОД

REF: 114000009 EAN: 8434778018592

ХАРАКТЕРИСТИКИ

Встраиваемая стиральная машина
Загрузка при стирке: 8 кг
15 программ стирки
Скорость отжима до 1400 об./мин.
Выбор скорости отжима 1400-1000-600-400-0
Электронная панель управления
Жидкокристаллический дисплей с красными символами
Программы стирки:
хлопок 90°C, предварительная стирка хлопка, хлопок, экономичная ЭКО 20°C,
смесовая ткань, деликатная, полоскание, отжим, слив, быстрая 14’-30’-44’,
тёмные цвета, футболки, шёлк, шерсть, ручная стирка
Отсрочка старта (от 1 до 24 часов)
Индикаторы на панели управления: вкл/выкл., выбранная программа, оставшееся время, температура, скорость отжима
Кнопка пропуска отжима
Автоматическая регулировка подачи воды
Барабан из нержавеющей стали
Ёмкость барабана 56 л
Автоматическая блокировка двери
Блокировка от детей
Задержка разблокировки двери
Диаметр смотрового окна 35 см
Регулируемые передние и задние ножки
Кабель 150 мм + вилка
Показатели при стандартном цикле стирки:
потребление электроэнергии 0,54 кВт / цикл, 118 кВт / год,
потребление воды 55 л / цикл, 9850 л / год
Уровень шума при стирке/отжиме: 48/75
Класс энергопотребления/стирки/отжима: A+++/A/A
Максимальная номинальная мощность: 1600 Вт
Сделано в Италии

ГАБАРИТНЫЕ РАЗМЕРЫ

Высота изделия (мм): 820
Ширина изделия (мм): 596
Глубина изделия (мм): 570
Длина изделия (мм):
Вес нетто (кг): 68

ТЕХНИЧЕСКИЕ ХАРАКТЕРИСТИКИ

Класс энергоэффективности (UE 2019/2016): A
Класс эффективности стирки: A
Класс эффективности отжима: A
Потребление воды (л/год): 9850
Уровень шума (дБА): 48 + 75
Напряжение (В): 220-240
Частота (Гц): 50

ЦВЕТ

	114000009	Белая эмаль