MLC 8440 NIGHT RIVER BLACK

Встраиваемая микроволновая печь с грилем/ Коллекция Urban

44L

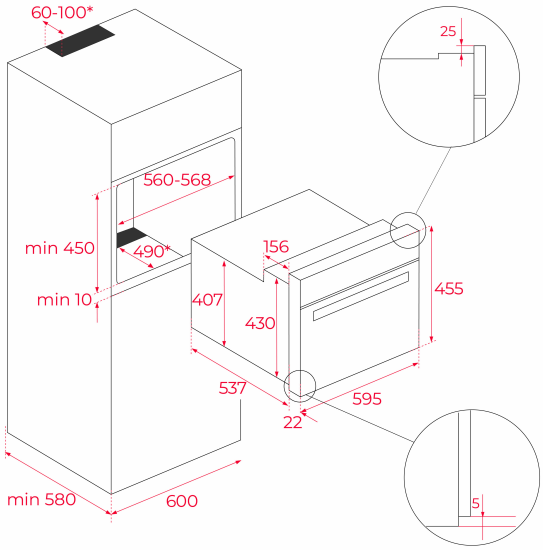

КОД

REF: 111160024 EAN: 8434778028096

ХАРАКТЕРИСТИКИ

Встраиваемая микроволновая печь с грилем
Стеклянный фасад без рамки
Объём 44 л
3 режима приготовления (микроволны, гриль, гриль+ микроволны),
Фиксированные регуляторы
Стеклянная электронная сенсорная панель управления
Таймер до 60 мин.
Дверь открывается вниз при помощи ручки
5 уровней мощности микроволн (1000 Вт)
Неоткидной макси-гриль 2500 Вт
Протектор для защиты от ожога грилем
Размораживание по времени и по весу
Пиролитическое покрытие Slippery
Тангенциальная система охлаждения
5-уровневые хромированные направляющие
2-слойная термоизолированная дверца
Автоматическое отключение при открытии дверцы
Монтаж без рамки
1 стеклянный противень
1 усиленная решётка
Кабель 150 см
Максимальная номинальная мощность 3200 Вт
Галогеновая подсветка
Сделано в Испании

ГАБАРИТНЫЕ РАЗМЕРЫ

Высота изделия (мм): 455
Ширина изделия (мм): 595
Глубина изделия (мм): 559
Длина изделия (мм):
Вес нетто (кг): 28,4

ТЕХНИЧЕСКИЕ ХАРАКТЕРИСТИКИ

Мощность микроволн (Вт): 1000
Частота (Гц): 50
Максимальная номинальная мощность (Вт): 3200
Гриль (Вт): -

ЦВЕТ

111160024 Чёрный