STONE 45 S-TG 1B 1D DARKGREY Мойка врезного монтажа из Тегранита Плюс с 1-ой чашей

200mm | Colour_Intensity | Easy_Clean | Food safe | 200mm

ОПИСАНИЕ	Мойка врезного монтажа из Тегранита Плюс с 1-ой чашей
КОЛЛЕКЦИЯ	Maestro
ЦВЕТ	
КОД	REF. 115330048 EAN. 8434778006568

STONE 45 S-TG 1B 1D DARKGREY

ХАРАКТЕРИСТИКИ

Мойка с 1-ой чашей
Материал: Тегранит Плюс, 10 мм дно, 7 мм стенки
Материал состоит из кварца 80%, акрила 15% и др. веществ
Конструкция: реверсивная
Способ монтажа: сверху (врезная)
Ширина базы – не менее 45 см
Внешние размеры: 650 x 510 мм
Размер чаши: 345 x 414 x 200 мм
Диаметр слива 3 1/2”, перелив
Комплектация: крепежи, сливная арматура, слив на 3 1/2”, инструкция по инсталляции
Упаковка: индивидуальная коробка
Сделано в Германии
Дополнительные аксессуары:
диспоузер TR 34.1 V TYPE (код 40197111)
квадратный диспенсер мыла SATIN (код 115890012) – При установке данного аксессуара могут потребоваться работы по подготовке дополнительного отверстия

STONE 45 S-TG 1B 1D DARKGREY

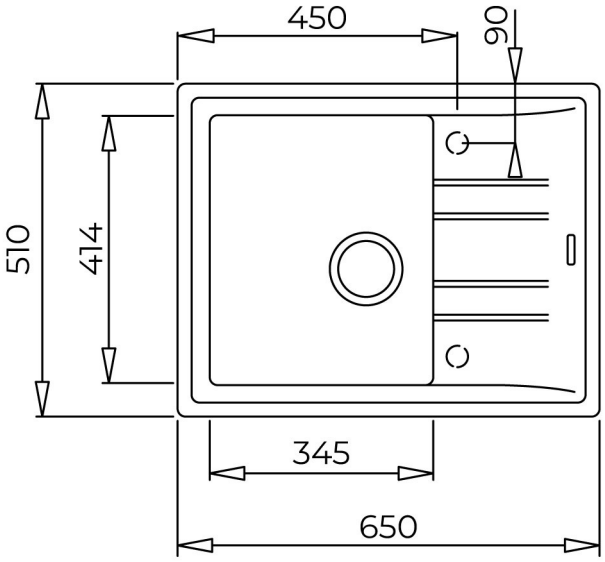

ГАБАРИТНЫЕ РАЗМЕРЫ

Высота изделия (мм):
Ширина изделия (мм): 510
Глубина изделия (мм): 200
Длина изделия (мм): 650
Вес нетто (кг): 10,5

ТЕХНИЧЕСКИЕ ХАРАКТЕРИСТИКИ

ГЛАВНАЯ ЧАША	**Длина основной чаши (мм):** 345 **Ширина основной чаши (мм):** 414 **Глубина основной чаши (мм):** 200
ДРУГИЕ ХАРАКТЕРИСТИКИ	**Материал:** Tegrainte+ **Тип установки:** Вставной **Количество отверстий под смеситель:** Pre-Drilled **Тип отверстия клапана:** 3½"
ДРУГОЕ	**Базовый блок (см):** 45
ЧЕРТЁЖ МОЙКИ	**Количество чаш:** 1

Количество сушилок: 1
Расположение сушилки: Изменяемая

АКСЕССУАРЫ

Зажимы для установки: Да
Сифон: Да