IN 995 SCHWARZMETALLIC Смеситель с высоким поворотным изливом

Anti-Scale Aerator

Swivel Spout

ОПИСАНИЕ	Смеситель с высоким поворотным изливом
ЦВЕТ	
КОД	REF. 53995120Q EAN. 8421152069479

IN 995 SCHWARZMETALLIC

ХАРАКТЕРИСТИКИ

Смеситель с высоким поворотным изливом
Противонакипной аэратор встроен в излив
Гибкие подводящие трубки в стальной оплётке
Система водосбережения
Картридж 35 мм
Радиус 194 мм
Высота 218 мм/341 мм

IN 995 SCHWARZMETALLIC

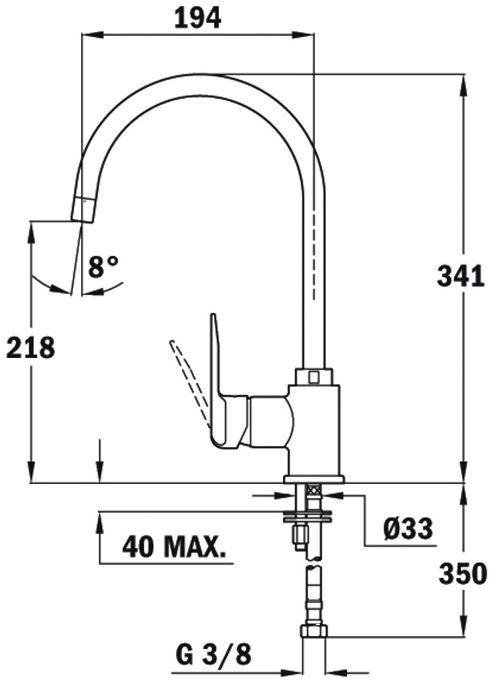

ГАБАРИТНЫЕ РАЗМЕРЫ

Высота изделия (мм): 341
Ширина изделия (мм):
Глубина изделия (мм):
Длина изделия (мм):
Вес нетто (кг): 1,55

ТЕХНИЧЕСКИЕ ХАРАКТЕРИСТИКИ

МОДЕЛИ	**Тип установки:** Отдельностоящие