BE 40.40.20 PLUS POLISHED Мойка из нержавеющей стали с 1-ой чашей/ Подстольный монтаж

200mm | Hygiene | Lifetime warranty

ОПИСАНИЕ	Мойка из нержавеющей стали с 1-ой чашей/ Подстольный монтаж
КОЛЛЕКЦИЯ	Total
ЦВЕТ	
КОД	REF. 10125152 EAN. 8421152113240

BE 40.40.20 PLUS POLISHED

ХАРАКТЕРИСТИКИ

Мойка с 1-ой чашей
Нержавеющая сталь AISI 304, 1 мм
Обработка: полированная
Способ монтажа: подстольный
Внешние размеры: 435,4 x 435,4 мм
Размеры чаши: 406 x 406 x 200 мм
Монтаж: ширина базы — не менее 50 см
Диаметр слива 3 1/2”, перелив
Комплектация: корзинчатый слив на 3 1/2”, крепежи, перелив, инструкция по инсталляции
Упаковка: индивидуальная коробка
Сделано в Испании
Дополнительные аксессуары:
классический диспенсер мыла CHROME (код 115890011)
диспоузер TR 23.1 (код 40197101)

BE 40.40.20 PLUS POLISHED

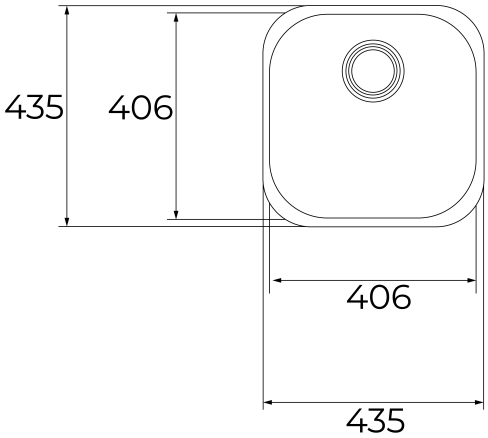

ГАБАРИТНЫЕ РАЗМЕРЫ

Высота изделия (мм):
Ширина изделия (мм): 435
Глубина изделия (мм): 200
Длина изделия (мм): 435
Вес нетто (кг): 2,72

ТЕХНИЧЕСКИЕ ХАРАКТЕРИСТИКИ

ГЛАВНАЯ ЧАША	**Длина основной чаши (мм):** 406 **Ширина основной чаши (мм):** 406 **Глубина основной чаши (мм):** 200
ДРУГИЕ ХАРАКТЕРИСТИКИ	**Материал:** Нержавеющая сталь **Тип установки:** Под столешницу **Тип отверстия клапана:** 3½"
ДРУГОЕ	**Базовый блок (см):** 50
ЧЕРТЁЖ МОЙКИ	**Количество чаш:** 1 **Количество сушилок:** 0
АКСЕССУАРЫ	**Защита от шума:** Да **Зажимы для установки:** Да