DR-77 1B 1D MCTX Мойка из нержавеющей стали с 1-ой чашей/ Врезной монтаж

Hygiene

Lifetime warranty

ОПИСАНИЕ	Мойка из нержавеющей стали с 1-ой чашей/ Врезной монтаж
КОЛЛЕКЦИЯ	Total
ЦВЕТ	
КОД	REF. 40127303 EAN. 8421152745922

DR-77 1B 1D MCTX

ХАРАКТЕРИСТИКИ

Мойка с 1-ой чашей
Нержавеющая сталь AISI 304, 0,6 мм
Обработка: микротекстурированная
Конструкция: реверсивная
Способ монтажа: монтаж сверху (врезная)
Монтаж : ширина базы — не менее 45 см, не монтировать вплотную к стене или другому модулю
Внешние размеры: 770 x 500 мм
Размер чаши: Ø410x180 мм
Диаметр слива 3 1/2”, перелив
Комплектация: крепежи, уплотнительная лента, схема инсталляции на упаковке
Сливная арматура в комплект не входит, код 61001302
Упаковка: картон и плёнка
Сделано в Испании

DR-77 1B 1D MCTX

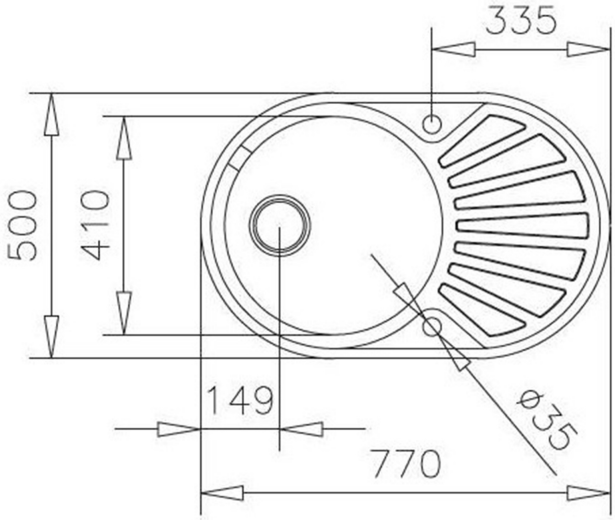

ГАБАРИТНЫЕ РАЗМЕРЫ

Высота изделия (мм):
Ширина изделия (мм): 500
Глубина изделия (мм): 180
Длина изделия (мм): 770
Вес нетто (кг): 2,38

ТЕХНИЧЕСКИЕ ХАРАКТЕРИСТИКИ

ГЛАВНАЯ ЧАША	**Длина основной чаши (мм):** Ø410 **Ширина основной чаши (мм):** Ø410 **Глубина основной чаши (мм):** 180
ДРУГИЕ ХАРАКТЕРИСТИКИ	**Материал:** Нержавеющая сталь **Тип установки:** Вставной **Тип отверстия клапана:** 3½"
ДРУГОЕ	**Базовый блок (см):** 45
ЧЕРТЁЖ МОЙКИ	**Количество чаш:** 1 **Количество сушилок:** 1 **Расположение сушилки:** Изменяемая
АКСЕССУАРЫ	**Защита от шума:** Да

Зажимы для установки: Да