MWE 207 FI WHITE Встраиваемая микроволновая печь с грилем на 20 л

20L | Defrost By Time | Defrost By Weight | Direct Access Menu

ОПИСАНИЕ	Встраиваемая микроволновая печь с грилем на 20 л
КОЛЛЕКЦИЯ	Easy
ЦВЕТ	
КОД	REF. 40581130 EAN. 8421152143858

MWE 207 FI WHITE

ХАРАКТЕРИСТИКИ

Встраиваемая микроволновая печь с грилем
Дверь открывается влево при помощи клавиши
Объём 20 л
3 режима приготовления (микроволны, гриль, гриль+ микроволны)
8 программ автоприготовления: авторазогрев, овощи, рыба, мясо, паста, картофель, пицца, жидкости
Электромеханическая панель управления + дисплей с белыми символами
Рамка из нержавеющей стали
Таймер до 95 мин.
6 уровней мощности микроволн (800 Вт)
Неоткидной гриль ТЭН 1000 Вт
Быстрый старт +30 сек.
Разморозка по времени и весу
Внутреннее покрытие из нержавеющей стали
Принудительная вентиляция
Двухслойная термоизолированная дверца
Автоматическое отключение при открытии дверцы
Поворотный столик 24,5 см
Круглая решётка с ножками — 1 шт.
Монтаж с рамкой
Кабель 110 см
Максимальная номинальная мощность 1250 Вт
Сделано в Китае

MWE 207 FI WHITE

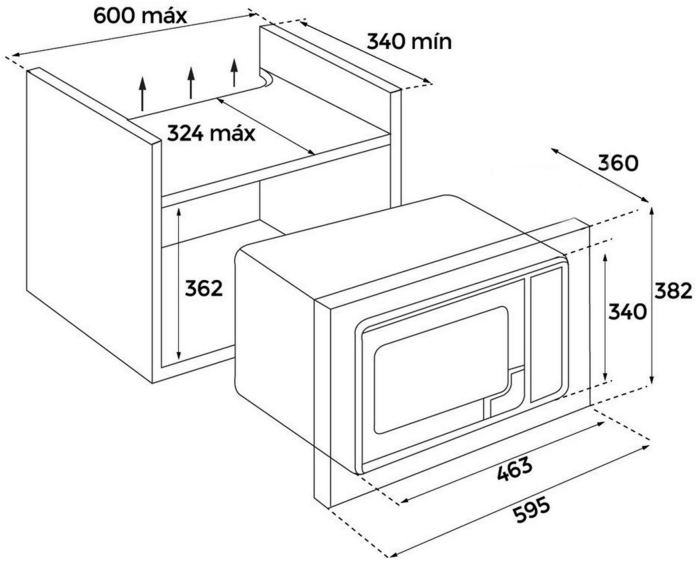

ГАБАРИТНЫЕ РАЗМЕРЫ

Высота изделия (мм): 340
Ширина изделия (мм): 463
Глубина изделия (мм): 343.5
Длина изделия (мм):
Вес нетто (кг): 15,0

ТЕХНИЧЕСКИЕ ХАРАКТЕРИСТИКИ

КОНКРЕТНЫЕ ОСОБЕННОСТИ	**Сертификаты:** GS / EMC **Количество функций приготовления:** 3 **Гриль:** Да **Количество направляющих для противней (уровней) (нижняя камера):** 0 **Микроволны:** Да **Микроволны + Гриль:** Да **Количество уровней мощности:** 5
ЭЛЕКТРОСОЕДИНЕНИЕ	**Максимальная номинальная мощность (Вт):** 1250 **Частота (Гц):** 50 **Номинальное напряжение (В):** 230 **Энергопотребление внутренней подсветки (Вт):** 20
ЭНЕРГОПОТРЕБЛЕНИЕ	**Гриль (Вт):** 1000 **Турбо-режим (Вт):** 0

СИСТЕМА БЕЗОПАСНОСТИ	**Функция защитной блокировки от детей:** Да **Предохранительный термостат:** Да
АКСЕССУАРЫ	**Стеклянный противень:** 1 **Тарелка для подрумянивания:** 0