GZC 32300 XBN BLACK Варочная панель газ на стекле 30 см

Easy installation | ExactFlame | Auto ignition | Autolock

ОПИСАНИЕ	Варочная панель газ на стекле 30 см
КОЛЛЕКЦИЯ	Total
ЦВЕТ	
КОД	REF. 112570018 EAN. 8434778005790

GZC 32300 XBN BLACK

ХАРАКТЕРИСТИКИ

Варочная панель газ на стекле 30 см
Чёрная стеклокерамика Quartzium Ceran 4 мм с фацетом по переднему краю
Эргономичные регуляторы с 9-тью уровнями мощности
Высокоточная регулировка пламени ExactFlame
Съёмные горелки чёрного цвета Sabaf HE
Съёмная чугунная решетка
Клипсы для простого монтажа в столешницу без винтов
Автоподжиг на каждой горелке
Газ-контроль на каждой горелке
2 зоны приготовления:
1 быстрая горелка (2,8 кВт)
1 вспомогательная горелка (1 кВт)
Номинальная тепловая мощность: 3 800 Вт
Тип газа: LPG (бутан, пропан), природный
Комбинируется с панелями IZ/TZ/CZ/JZ
Планка для комбинирования код 40204394
Сделано в Италии

GZC 32300 XBN BLACK

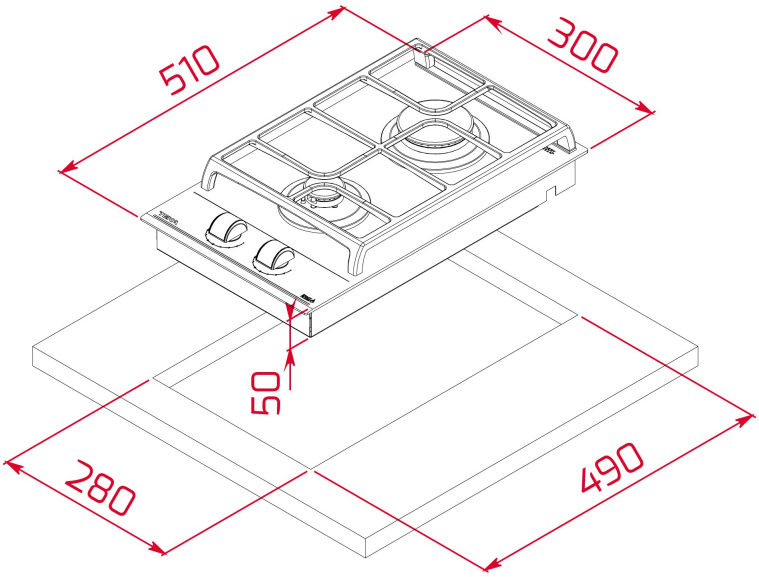

ГАБАРИТНЫЕ РАЗМЕРЫ

Высота изделия (мм): 98
Ширина изделия (мм): 300
Глубина изделия (мм): 510
Длина изделия (мм):
Вес нетто (кг): 6,25

ТЕХНИЧЕСКИЕ ХАРАКТЕРИСТИКИ

УСТАНОВОЧНЫЕ РАЗМЕРЫ

Ширина встраивания (мм): 280
Глубина встраивания (мм): 490
Высота встраивания (мм): 49

КОНКРЕТНЫЕ ОСОБЕННОСТИ

Тип газа: Природный газ
Максимальная номинальная мощность (Вт) (духовой шкаф): 3800
Авторозжиг: Да
Количество уровней электрической мощности: 9

ЭЛЕКТРОСОЕДИНЕНИЕ

Частота (Гц): 50/60
Номинальное напряжение (В): 220-240
Длина соединительного кабеля (см): 100
Максимальная номинальная мощность (Вт) (электрическая варочная поверхность): 1100

ВАРОЧНЫЕ ЗОНЫ	**Зоны приготовления:** 2
СИСТЕМА БЕЗОПАСНОСТИ	**Автоматическое защитное отключение (автоблокировка) (газ):** Да **Автоматическое защитное отключение (автоблокировка) (электрическая варочная поверхность):** Да
ОБРАБОТКА КРАЯ И УСТАНОВКА	**Обработка поверхности:** Facette спереди **Система простой установки:** Да
АКСЕССУАРЫ	**Тип решётки:** Full Grid **Подставка для сковороды-вок:** NO **Комплект для соединения:** Optional **Литые чугунные решетки:** Да