Квадратный диспенсер мыла SATIN Диспенсер для жидкого мыла из нержавеющей стали

ОПИСАНИЕ	Диспенсер для жидкого мыла из нержавеющей стали
ЦВЕТ	
КОД	REF. 115890012 EAN. 8434778004786

Квадратный диспенсер мыла SATIN

ХАРАКТЕРИСТИКИ

Квадратный диспенсер мыла с обработкой сатин.
Превосходно сочетается с прямоугольными чашами по дизайну.
Объём 350 мл. Диаметр отверстия для монтажа 35 мм.
Подходит для поверхностей толщиной 20-40 мм.
Размеры: высота 280 мм, диаметр 55 мм, излив 95 мм
Заполнение: сверху.
В комплекте: гибкая трубка для прямого подсоединения к ёмкости с мылом; конический резиновый адаптер.

Квадратный диспенсер мыла SATIN

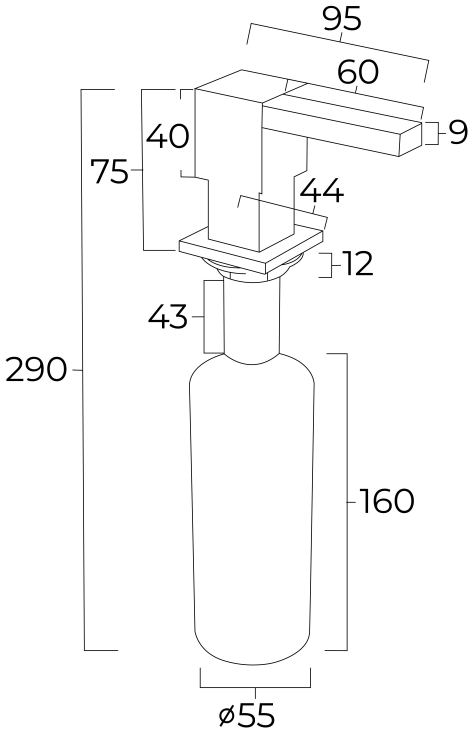

ГАБАРИТНЫЕ РАЗМЕРЫ

Высота изделия (мм): 288
Ширина изделия (мм): 55
Глубина изделия (мм): 96
Длина изделия (мм):
Вес нетто (кг): 0,64