CLIVO 60 B-TQ 1½B 1D DUNE BEIGE Мойка врезного монтажа из Тегранита с 1-ой основной и 1-ой дополнительной чашами

Colour_Intensity | Easy_Clean | Food safe | 200mm

ОПИСАНИЕ	Мойка врезного монтажа из Тегранита с 1-ой основной и 1-ой дополнительной чашами
КОЛЛЕКЦИЯ	Easy
ЦВЕТ	
КОД	REF. 40148023 EAN. 8421152158999

CLIVO 60 B-TQ 1½B 1D DUNE BEIGE

ХАРАКТЕРИСТИКИ

Мойка с 1-ой основной и 1-ой дополнительной чашами
Материал: Тегранит, 9 мм
Материал состоит из кварца 80%, полиэфирных смол и др. веществ
Конструкция: реверсивная
Способ монтажа: сверху (врезная)
Ширина базы — не менее 60 см, не монтировать вплотную к стене или другому модулю
Внешние размеры: 800 x 495 мм
Размеры чаш: 345 x 425 x 190 мм, 160 x 350 x 110 мм
Диаметр слива 3 1/2”, перелив, клапан-автомат
Комплектация: крепежи, сливная арматура, слив на 3 1/2”, инструкция по инсталляции
Упаковка: индивидуальная коробка
Сделано в Литве
Дополнительные аксессуары:
диспоузер TR 34.1 V TYPE (код 40197111)
квадратный диспенсер мыла SATIN (код 115890012) – При установке данного аксессуара могут потребоваться работы по подготовке дополнительного отверстия

CLIVO 60 B-TQ 1½B 1D DUNE BEIGE

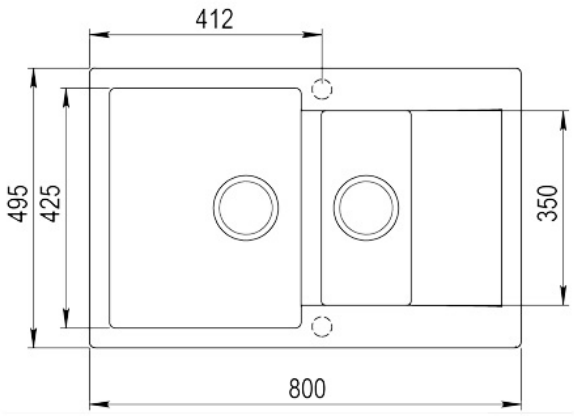

ГАБАРИТНЫЕ РАЗМЕРЫ

Высота изделия (мм):
Ширина изделия (мм): 495
Глубина изделия (мм): 190
Длина изделия (мм): 800
Вес нетто (кг): 17,7

ТЕХНИЧЕСКИЕ ХАРАКТЕРИСТИКИ

ГЛАВНАЯ ЧАША	**Длина основной чаши (мм):** 345 **Ширина основной чаши (мм):** 425 **Глубина основной чаши (мм):** 190
ДРУГИЕ ХАРАКТЕРИСТИКИ	**Материал:** Tequartz **Тип установки:** Вставной **Количество отверстий под смеситель:** 2 **Тип отверстия клапана:** 3½"
ДРУГОЕ	**Базовый блок (см):** 60
ВТОРАЯ ЧАША	**Длина дополнительной чаши (мм):** 160 **Ширина дополнительной чаши (мм):** 350 **Глубина дополнительной чаши (мм):** 110

ЧЕРТЁЖ МОЙКИ	**Количество чаш:** 1 **Количество сушилок:** 1 **Расположение сушилки:** Изменяемая
АКСЕССУАРЫ	**Зажимы для установки:** Да **Сифон:** Да