MTP 938 CHROME Смеситель с выдвижным душем

Anti-Scale Aerator

Pull Out Shower

Resistance

Swivel Spout

Inox

Easy_Quick

ОПИСАНИЕ	Смеситель с выдвижным душем
КОЛЛЕКЦИЯ	Easy
ЦВЕТ	
КОД	REF. 116020000 EAN. 8434778000634

MTP 938 CHROME

ХАРАКТЕРИСТИКИ

Смеситель с выдвижным душем
Поворотный выдвижной излив
Металлический выдвижной душ с 1 функцией
Особо стойкий сертифицированный гибкий выдвижной шланг
Противонакипной аэратор
Сертифицированные гибкие подводящие трубки
Система водосбережения
Система быстрой и простой установки
Картридж 35 мм
Радиус 197 мм
Высота 168 мм/330 мм
Смеситель изготовлен из сплава zamak

MTP 938 CHROME

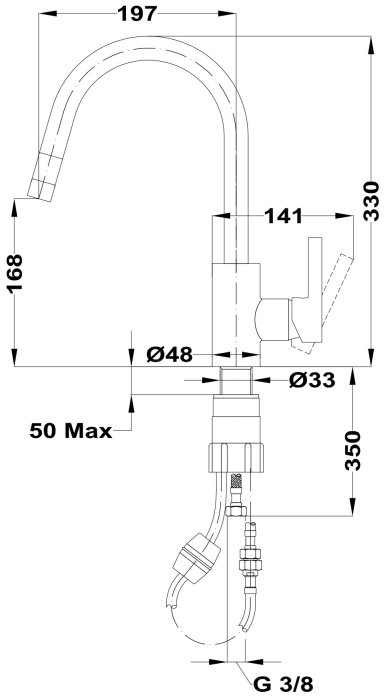

ГАБАРИТНЫЕ РАЗМЕРЫ

Высота изделия (мм): 330
Ширина изделия (мм):
Глубина изделия (мм):
Длина изделия (мм):
Вес нетто (кг): 2

ТЕХНИЧЕСКИЕ ХАРАКТЕРИСТИКИ

МОДЕЛИ	**Тип установки:** Отдельностоящие