DVT 98660 TBS BLACK Пристенная вертикальная вытяжка на 90 см

LED | Perimeter extraction | Stop Delay Timer | Fresh AIR

ОПИСАНИЕ	Пристенная вертикальная вытяжка на 90 см
КОЛЛЕКЦИЯ	Maestro
ЦВЕТ	■
КОД	REF. 112930043 EAN. 8434778013252

DVT 98660 TBS BLACK

ХАРАКТЕРИСТИКИ

Пристенная вертикальная вытяжка 90 см
Мотор EcoPower (с одной турбиной)
Периметральная система всасывания
Сенсорная панель управления и дисплей с белыми символами
3 скорости + интенсивный режим
Откидная панель из чёрного стекла с поршнем для плавного хода
Функция ”Свежесть” работает 24 часа: 10 мин. включено / 50 мин. выключено
Под панелью 4-х слойный алюминиевый жировой фильтр
Боковое расположение панели управления с удобным расположением кнопок: переключение скоростей находится в нижней части
Таймер остановки работы
Индикация загрязнения фильтров
Внутренний выдвигаемый коллектор масла
Светодиодная лента 1*7 Вт
Вытяжка работает в режиме отвода и рециркуляции
Монтаж возможен также без воздуховода
Для режима рециркуляции:
- либо используется заглушка воздуховода L330 без угольной фильтрации (идёт в комплекте с вытяжкой)
- либо на двигатель устанавливается 1 прямоугольная кассета с активированным угольным фильтром в виде сот из антрацита - лучшего сорта каменного угля (закупается опционально)
Производительность: мин.307 м3/ч – макс. 698 м3/ч
Уровень шума: мин.61 дБ – макс.72 дБ
В комплекте: переходник 150/120 мм, европейская вилка
Класс энергоэффективности: A+
Класс гидродинамической эффективности: A
Класс эффективности освещения: A
Класс эффективности фильтрации жира: G
Максимальная номинальная мощность, Вт: 230
Сделано в Испании

DVT 98660 TBS BLACK

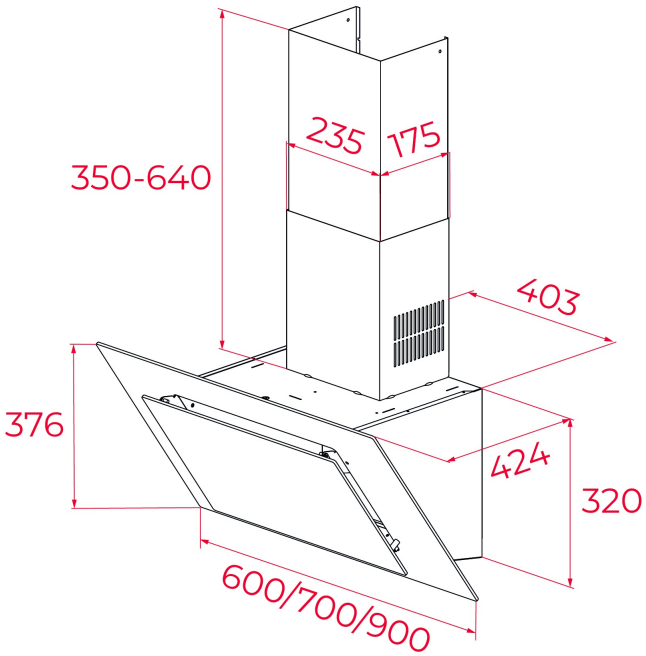

ГАБАРИТНЫЕ РАЗМЕРЫ

Высота изделия (мм): 800-1100
Ширина изделия (мм): 900
Глубина изделия (мм): 412
Длина изделия (мм):
Вес нетто (кг): 16,2

ТЕХНИЧЕСКИЕ ХАРАКТЕРИСТИКИ

КОНКРЕТНЫЕ ОСОБЕННОСТИ

Сертификаты: CE; CB; Rohs; Gmark
Ø выхода (мм): 150
Съёмный маслосборник: Да
Система двойной вытяжки Dual Aspiration: Да
Энергопотребление внутренней подсветки (Вт): 4,2
Тип вилки: Schuko plug
Длина соединительного кабеля (см): 100
Номинальное напряжение (В): 220-240
Частота (Гц): 50/60
Общая мощность вытяжки (Вт): 286
Количество двигателей: 1
Мощность двигателя (Вт): 280

АКСЕССУАРЫ

Обратный клапан: Да
Уменьшающий переходник для выхода: Да
Переходник для выхода 120/120: Нет
Дополнительный угольный фильтр: C1RTK
Код на встроенной передней панели: Нет

МОДЕЛИ	**Количество фильтров:** 2 **Система открывания:** Piston **Таймер задержки останова:** Да **Индикатор заполнения фильтра:** Да **Количество скоростей:** 3 + 1 **Функция «свежий воздух»:** Да

DVT 98660 TBS BLACK
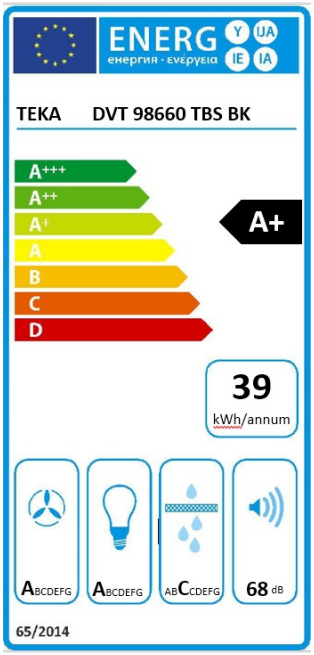
ЭНЕРГЕТИЧЕСКАЯ НАКЛЕЙКА