DVN 94030 TTC WHITE Вертикальная декоративная вытяжка 90 см

LED

Stop Delay Timer

ОПИСАНИЕ	Вертикальная декоративная вытяжка 90 см
КОЛЛЕКЦИЯ	Easy
ЦВЕТ	
КОД	REF. 112950009 EAN. 8434778010817

DVN 94030 TTC WHITE

ХАРАКТЕРИСТИКИ

Вертикальная декоративная вытяжка 90 см
Мотор с 2-мя турбинами
Откидная панель из белого стекла с поддерживающими подвижными петлями
Периметральная система всасывания
Сенсорная панель управления с белыми символами
4-хслойный алюминиевый фильтр
2 скорости + интенсивный режим
Таймер выключения
Индикация загрязнения фильтров
Светодиодное освещение
Производительность:
в интенсивном режиме (IEC-61591), м3/ч: 460,
на максимальной скорости (IEC-61591), м3/ч: 410,
на минимальной скорости (IEC-61591), м3/ч: 380
Уровень шума (UNE-EN 60704-2-13):
на максимальной скорости, дБ: 66,
на минимальной скорости, дБ: 65
Вытяжка работает в режиме отвода и рециркуляции
Для использования в режиме рециркуляции необходимо приобрести комплект рециркуляции D13CTP 113290007 (диффузор и 2 угольных фильтра D9C) и в последующем угольные фильтры D9C 61801345 - 1 шт.
Класс энергоэффективности:C
Класс гидродинамической эффективности: E
Класс эффективности освещения: A
Класс эффективности фильтрации жира: C
Кабель 160 см + вилка
Сделано в Китае

DVN 94030 TTC WHITE

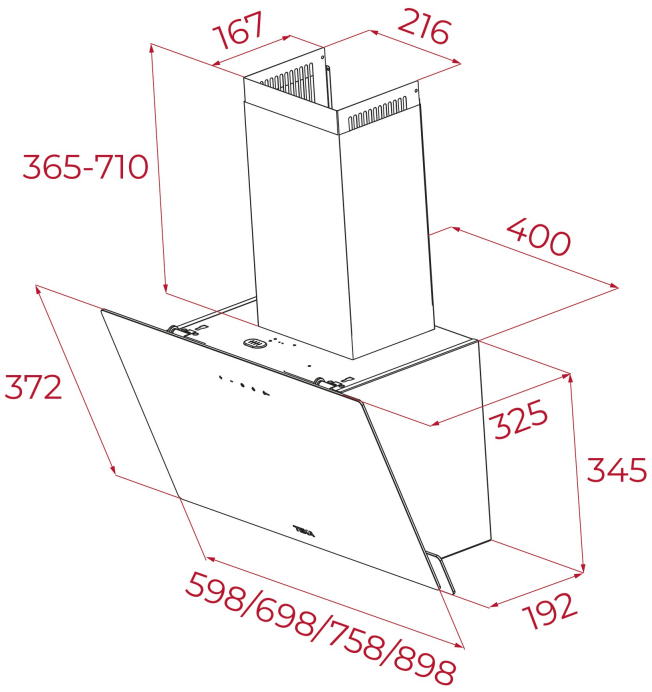

ГАБАРИТНЫЕ РАЗМЕРЫ

Высота изделия (мм): 690-1035
Ширина изделия (мм): 898
Глубина изделия (мм): 325
Длина изделия (мм):
Вес нетто (кг): 9,82

ТЕХНИЧЕСКИЕ ХАРАКТЕРИСТИКИ

КОНКРЕТНЫЕ ОСОБЕННОСТИ

Сертификаты: CE; CB; EMC
Ø выхода (мм): 150
Энергопотребление внутренней подсветки (Вт): 1
Тип вилки: schuko
Длина соединительного кабеля (см): 160
Номинальное напряжение (В): 220-240
Частота (Гц): 50/60
Общая мощность вытяжки (Вт): 142
Количество двигателей: 2
Мощность двигателя (Вт): 140

АКСЕССУАРЫ

Обратный клапан: Да
Переходник для выхода 120/120: no
Дополнительный угольный фильтр: D9C

МОДЕЛИ

Количество фильтров: 1
Система открывания: Panel Uphold Hinge
Таймер задержки останова: Да

Количество скоростей: 2+1

DVN 94030 TTC WHITE
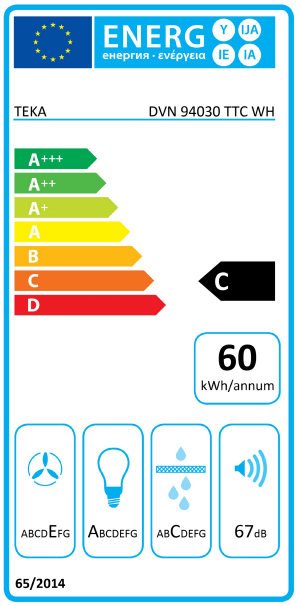
ЭНЕРГЕТИЧЕСКАЯ НАКЛЕЙКА