ML 822 BIS R BLACK-SS Встраиваемая микроволновая печь с грилем на 22 л с керамической базой

22L | Ceramic base | Defrost By Time | Defrost By Weight | Electronic Door Opening | Direct Access Menu

ОПИСАНИЕ	Встраиваемая микроволновая печь с грилем на 22 л с керамической базой
КОЛЛЕКЦИЯ	Maestro
ЦВЕТ	
КОД	REF. 40584301 EAN. 8421152145500

ML 822 BIS R BLACK-SS

ХАРАКТЕРИСТИКИ

Встраиваемая микроволновая печь с грилем
Дверь открывается вправо
Объём 22 л
3 режима приготовления (микроволны, гриль, гриль+ микроволны)
9 программ автоприготовления
Фиксированные глянцевые регуляторы с металлическим ободком
Стеклянная электронная сенсорная панель управления + цифровой бело-красный дисплей
Нержавеющая сталь с защитным покрытием от следов пальцев
Таймер до 90 мин.
Электронное открывание двери
5 уровней мощности микроволн (850 Вт)
Откидной гриль 1200 Вт
Быстрый старт +1 мин.
Разморозка по времени и весу
Внутреннее покрытие из нержавеющей стали
Керамическое основание (без поворотного столика)
Тангенциальная система охлаждения
Двухслойная термоизолированная дверца
Автоматическое отключение при открытии дверцы
Прямоугольная решётка с ножками - 1 шт.
Блюдо для подрумянивания с антискользящим и антипригарным покрытием
Монтаж без рамки
Кабель 110 см + вилка
Максимальная номинальная мощность 2500 Вт
Сделано в Португалии

ML 822 BIS R BLACK-SS

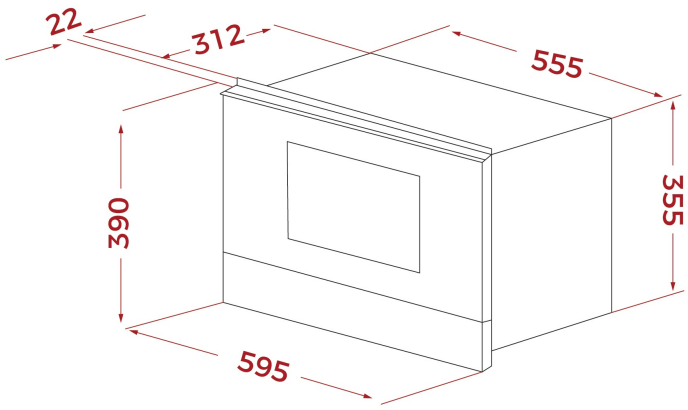

ГАБАРИТНЫЕ РАЗМЕРЫ

Высота изделия (мм): 390
Ширина изделия (мм): 595
Глубина изделия (мм): 334
Длина изделия (мм):
Вес нетто (кг): 23,2

ТЕХНИЧЕСКИЕ ХАРАКТЕРИСТИКИ

КОНКРЕТНЫЕ ОСОБЕННОСТИ

Сертификаты: CE/CB/Gmark
Количество функций приготовления: 3
Гриль: Да
Опускающийся гриль: Да
Количество направляющих для противней (уровней) (нижняя камера): 0
Принудительная тангенциальная вентиляция, 1 скорость: Да
Микроволны: Да
Микроволны + Гриль: Да
Количество уровней мощности: 5
Быстрый запуск, минуты: Да
Быстрый запуск, секунды: Да
Тангенциальная вентиляция: Да

ЭЛЕКТРОСОЕДИНЕНИЕ

Максимальная номинальная мощность (Вт): 2700
Частота (Гц): 50
Номинальное напряжение (В): 220-240
Длина соединительного кабеля (см): 110
Вилка: Да

Энергопотребление внутренней подсветки (Вт): 20

ЭНЕРГОПОТРЕБЛЕНИЕ

Гриль (Вт): 1200
Макси-гриль (Вт): 1200
Двигатель вентилятора охлаждения (Вт): 18

СИСТЕМА БЕЗОПАСНОСТИ

Автоматическое отключение при открытии дверцы: Да
Система блокировки панели: Да
Функция защитной блокировки от детей: Да
Защита гриля: Да
Предохранительный термостат: Да

АКСЕССУАРЫ

Стеклянный противень: 0
Тарелка для подрумянивания: YES