# **TBC 63632 TTC** Стеклокерамическая варочная панель High Light 60 см

Easy installation | Power Plus | Autolock | Super Zone

| | |
|---|---|
| **ОПИСАНИЕ** | Стеклокерамическая варочная панель High Light 60 см |
| **КОЛЛЕКЦИЯ** | Easy |
| **ЦВЕТ** | |
| **КОД** | REF. 112530007<br>EAN. 8434778022988 |

# TBC 63632 TTC

## ХАРАКТЕРИСТИКИ

Стеклокерамическая варочная панель High Light 60 см
Чёрная стеклокерамика Quartzium Ceran® без рамки
Сенсорная панель управления
Таймер на отключение до 99 мин. для каждой зоны
Функция Stop&Go: пауза в готовке до 10 мин.
Функция повышенной мощности Power Plus
Блокировка панели управления: защищает от нечаянного изменения
Индикаторы остаточного тепла: включаются при температуре зоны нагрева выше 60°C
3 зоны приготовления:
1 конфорка Ø 320/260/210 мм
1 конфорка Ø 160 мм
1 конфорка Ø 145 мм
Возможен монтаж вровень со столешницей
Максимальная номинальная мощность: 6 700 Вт
Сделано в Турции

# TBC 63632 TTC

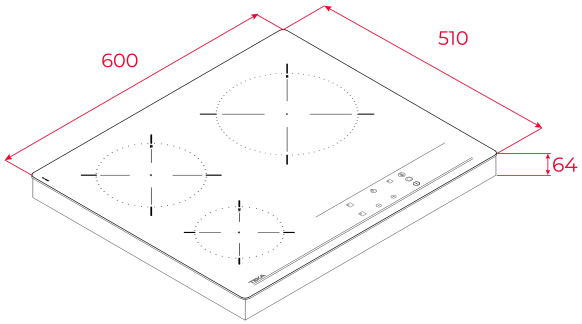


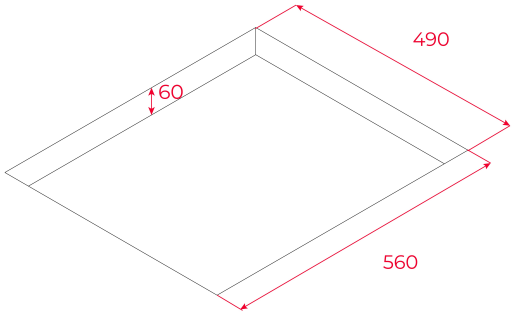


## ГАБАРИТНЫЕ РАЗМЕРЫ

**Высота изделия (мм):** 64
**Ширина изделия (мм):** 600
**Глубина изделия (мм):** 510
**Длина изделия (мм):**
**Вес нетто (кг):** 9

## ТЕХНИЧЕСКИЕ ХАРАКТЕРИСТИКИ

| | |
|---|---|
| **УСТАНОВОЧНЫЕ РАЗМЕРЫ** | **Ширина встраивания (мм):** 560<br>**Глубина встраивания (мм):** 490<br>**Высота встраивания (мм):** 60 |
| **КОНКРЕТНЫЕ ОСОБЕННОСТИ** | **Максимальная номинальная мощность (Вт) (духовой шкаф):** 6700<br>**Количество уровней электрической мощности:** 9 |
| **ЭЛЕКТРОСОЕДИНЕНИЕ** | **Частота (Гц):** 50/60<br>**Номинальное напряжение (В):** 220-240<br>**Длина соединительного кабеля (см):** 110 |
| **ВАРОЧНЫЕ ЗОНЫ** | **Зоны приготовления:** 3 |
| **СИСТЕМА БЕЗОПАСНОСТИ** | **Индикатор остаточного нагрева (электрическая варочная** |

**поверхность):** Да
**Автоматическое защитное отключение (автоблокировка) (электрическая варочная поверхность):** Да
**Защита от детей:** Да

## ОБРАБОТКА КРАЯ И УСТАНОВКА

**Обработка поверхности:** Стекло с закругленными краями
**Тип поверхности:** Стеклокерамика
**Система простой установки:** Да

## АКСЕССУАРЫ

**Комплект для соединения:** NO