HLC 84-G1 C Infinity Matt Black Компактный мультифункциональный духовой шкаф с функциями микроволновой печи и режимом турбо

HydroClean | SurroundTemp | 40L

ОПИСАНИЕ	Компактный мультифункциональный духовой шкаф с функциями микроволновой печи и режимом турбо
ЦВЕТ	
КОД	REF. 111160015 EAN. 8434778022391

HLC 84-G1 C Infinity Matt Black

ХАРАКТЕРИСТИКИ

Компактный мультифункциональный духовой шкаф с функциями микроволновой печи и режимом турбо
Спроектировано в Италии компанией Italdesign Giugiaro
Эксклюзивное чёрное матовое покрытие
Декоративная медная вставка
Температурный диапазон 50-250 °C
11 режимов приготовления + Hydroclean ECO
Объём 40 л
Фиксированные чёрные матовые регуляторы
Стеклянная сенсорная панель управления с цифровым дисплеем
Механический селектор функций
Таймер
Стандартные петли двери
Макси-гриль
Протектор для защиты от ожога грилем
Режимы: верхний нагрев + нижний нагрев, макси-гриль, верхний нагрев + нижний нагрев + вентилятор, макси-гриль + вентилятор, нижний нагрев, PIZZA (турбо + нижний нагрев), турбо, ECO, микроволны + вентилятор, микроволны + гриль, микроволны
5 уровней мощности микроволн (1000 Вт)
Быстрое включение режима микроволн одной кнопкой
Быстрый старт +30 сек.
Разморозка во времени и весу
Пиролизное покрытие Slippery
Тангенциальная система охлаждения
Рельефное дно камеры с углублением для воды для чистки Hydroclean
Внутренняя поверхность дверцы из закалённого стекла
Трёхслойная термоизолированная дверца
Автоматическое отключение при открытии дверцы
Блокировка для безопасности детей
4х-уровневые хромированные направляющие
1 стеклянный противень, 1 усиленная решётка
Класс энергопотребления A+
Кабель 105 см + вилка
Подсветка галогенной лампой G9 25 Вт
Максимальная номинальная мощность 3400 Вт
Сделано в Испании

HLC 84-G1 C Infinity Matt Black

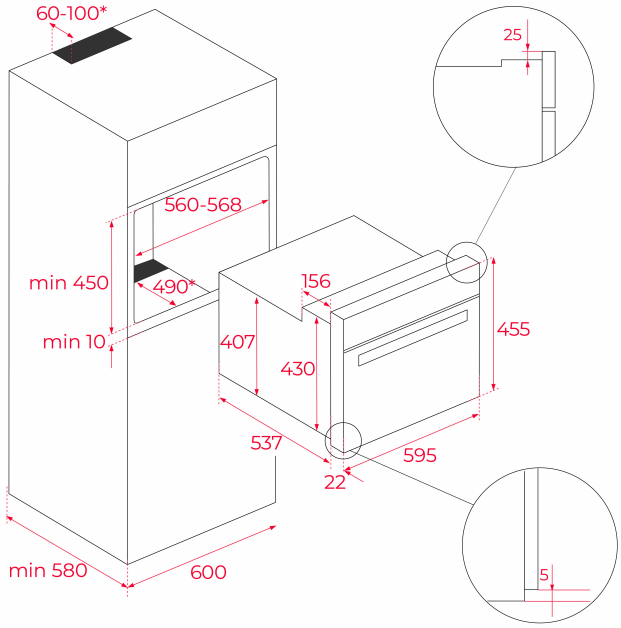

ГАБАРИТНЫЕ РАЗМЕРЫ

Высота изделия (мм): 455
Ширина изделия (мм): 595
Глубина изделия (мм): 559
Длина изделия (мм):
Вес нетто (кг): 30,0

ТЕХНИЧЕСКИЕ ХАРАКТЕРИСТИКИ

КОНКРЕТНЫЕ ОСОБЕННОСТИ

Сертификаты: CE/CB
Эмалированная камера: Да
Регулятор минимальной температуры (ºC): 50
Регулятор максимальной температуры (ºC): 250
Выбор функции: Mechanical
Количество функций приготовления: 11
Верхний нагрев + Нижний нагрев: Да
Функция Макси-гриль: Да
Верхний нагрев + Нижний нагрев + Конвекция: Да
Макси-гриль + Конвекция: Да
Нижний нагрев: Да
Нижний нагрев + Турбо-режим (Пицца): Да
Турбо-режим: Да
Функция ECO: Да
Сенсорное управление с программированием: Да
Система съёмных противней: Да
Количество направляющих для противней (уровней): 5
Принудительная тангенциальная вентиляция, 1 скорость: Да
Микроволны: Да
Микроволны + Гриль: Да
Микроволны + Турбо-режим: Да

Микроволны + Верхний нагрев + Нижний нагрев: Да
Размораживание микроволнами: Да
Количество уровней мощности: 5
Быстрый запуск, секунды: Да

ЭЛЕКТРОСОЕДИНЕНИЕ

Максимальная номинальная мощность (Вт): 3400
Частота (Гц): 50
Номинальное напряжение (В): 220-240
Длина соединительного кабеля (см): 110
Вилка: Да
Энергопотребление внутренней подсветки (Вт): 25

ЭНЕРГОПОТРЕБЛЕНИЕ

Нижний нагревательный элемент (Вт): 1000
Макси-гриль (Вт): 2500
Традиционный режим (Вт): 2100
Турбо-режим (Вт): 1600
Многофункциональный турбо-режим (Вт): 30
Двигатель вентилятора охлаждения (Вт): 18

СИСТЕМА БЕЗОПАСНОСТИ

Автоматическое отключение при открытии дверцы: Да
Система блокировки панели: Да
Защита гриля: Да
Система защиты противней от опрокидывания: Да
Предохранительный термостат: Да

СИСТЕМА ОЧИСТКИ

Нержавеющая сталь с защитой от отпечатков пальцев: Да
Эмаль Crystal Clean для лёгкой очистки (глянцевая): Да
Hydroclean ECO: Да

АКСЕССУАРЫ

Стеклянный противень: 1
Усиленная решётка: 1