RSF 41150 BU Морозильная камера подстольного монтажа

Easy 90

Motor inverter

ОПИСАНИЕ	Морозильная камера подстольного монтажа
КОЛЛЕКЦИЯ	Total
ЦВЕТ	
КОД	REF. 113510000 EAN. 8434778021899

RSF 41150 BU

ХАРАКТЕРИСТИКИ

Морозильная камера подстольного монтажа
Перенавешиваемая дверца
Крепление дверей door-on-door (жёсткое)
Ручная разморозка
Механическое управление
Быстрая заморозка
Ручной регулируемый термостат
3 прозрачных ящика
3 внутренних полки
3 полки на двери
1 лоток для кубиков льда
Работа в автономном режиме до 19 часов
Мощность замораживания 6 кг / 24 ч
Морозильная камера ****
1 компрессор инверторный
Внутренняя подсветка
Скрытый испаритель
Работает даже при низкой температуре помещения 5 °C
Класс энергопотребления: A+ (F)
Уровень шума: 36 дБ
Общая ёмкость: 94 л
Ёмкость морозильной камеры: 87 л
Годовое потребление электроэнергии: 219 кВт/ч
Максимальная номинальная мощность: 75 Вт
Кабель 193 см с вилкой
Сделано в Турции

RSF 41150 BU

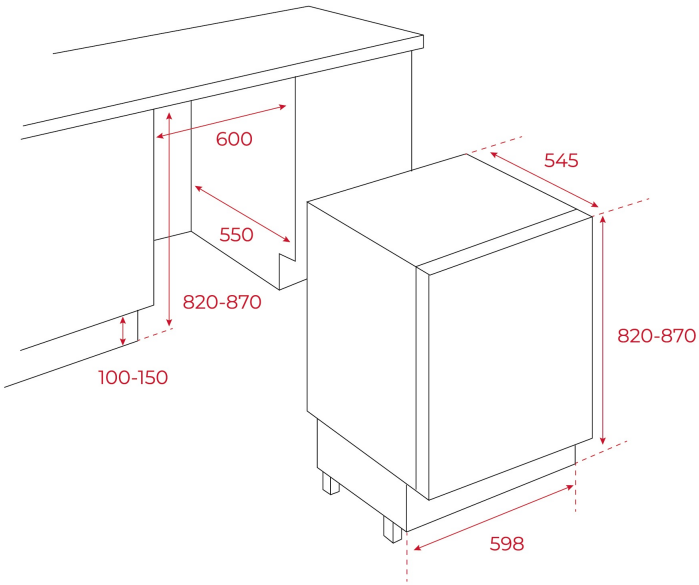

ГАБАРИТНЫЕ РАЗМЕРЫ

Высота изделия (мм): 820
Ширина изделия (мм): 598
Глубина изделия (мм): 545
Длина изделия (мм):
Вес нетто (кг): 34

ТЕХНИЧЕСКИЕ ХАРАКТЕРИСТИКИ

УСТАНОВОЧНЫЕ РАЗМЕРЫ

Ниша для встраивания (см): 82

ИНФОРМАЦИОННЫЙ ЛИСТОК ТОВАРА

Система охлаждения: Defrost
Общая полная ёмкость (л): 96
Ёмкость морозильной камеры (л): 87
Класс морозильной камеры: 4
Производительность по замораживанию: 6
Годовое энергопотребление (кВт-ч / год): 219.0
Время повышения температуры (ч): 19
Климатический класс: SN-T
Уровень шума (дБ): 36
Сертификаты: CE; CB; TUV; VDE

НАПРЯЖЕНИЕ

Частота (Гц): 50
Номинальное напряжение (В): 220-240
Номинальная мощность (Вт): 75
Энергопотребление (кВт-ч в день): 0.540
Тип вилки: EUROPEAN

Длина соединительного кабеля (см): 1930

КОНКРЕТНЫЕ ОСОБЕННОСТИ

Тип установки: Встраиваемый
Антибактериальная обработка: NO
Быстрая заморозка: Да
Перенавешиваемая дверца: Да

ОБОРУДОВАНИЕ

Универсальное отделение: NO
Защита от обмерзания: Да
Лоток для льда: 1

RSF 41150 BU
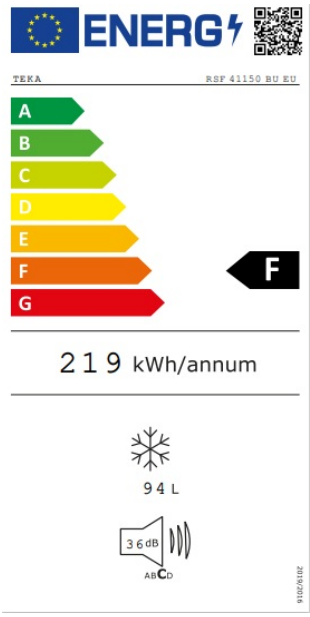
ЭНЕРГЕТИЧЕСКАЯ НАКЛЕЙКА