RSF 73350 FI Встраиваемая морозильная камера. Возможна комбинация с холодильной камерой RSL 73350 FI

Easy 90

Motor inverter

ОПИСАНИЕ	Встраиваемая морозильная камера. Возможна комбинация с холодильной камерой RSL 73350 FI
КОЛЛЕКЦИЯ	Maestro
ЦВЕТ	
КОД	REF. 113500009 EAN. 8434778021813

RSF 73350 FI

ХАРАКТЕРИСТИКИ

Встраиваемая морозильная камера
Возможна комбинация с холодильной камерой RSL 73350 FI
Перенавешиваемая дверь
Крепление дверей door-on-door (жёсткое)
Easy 90: при открытии двери на 90° легко выдвинуть ящики
Система No Frost
Электронная панель управления с дисплеем на краю камеры
Отображение на дисплее температуры в камере
Электронный регулируемый термостат
Кнопка быстрой заморозки
Индикатор быстрой заморозки
Акустический сигнал
Зона быстрого замораживания
8 прозрачных отделений: 3 больших ящика, 3 ящика, 2 с откидной панелью
7 полок в камере
1 лоток для кубиков льда
Работа в автономном режиме до 13 часов
Мощность замораживания 10 кг/24 ч
Морозильная камера ****
1 компрессор инверторный
Скрытый испаритель
Регулируемые передние и задние ножки
Работает даже при низкой температуре помещения 5 °C
Класс энергопотребления: A+ (F)
Уровень шума: 39 дБ
Общая ёмкость: 220 л
Ёмкость морозильной камеры: 196 л
Годовое потребление электроэнергии: 298 кВт/ч
Максимальная номинальная мощность: 175 Вт
Кабель 190 см. с вилкой
Сделано в Румынии

RSF 73350 FI

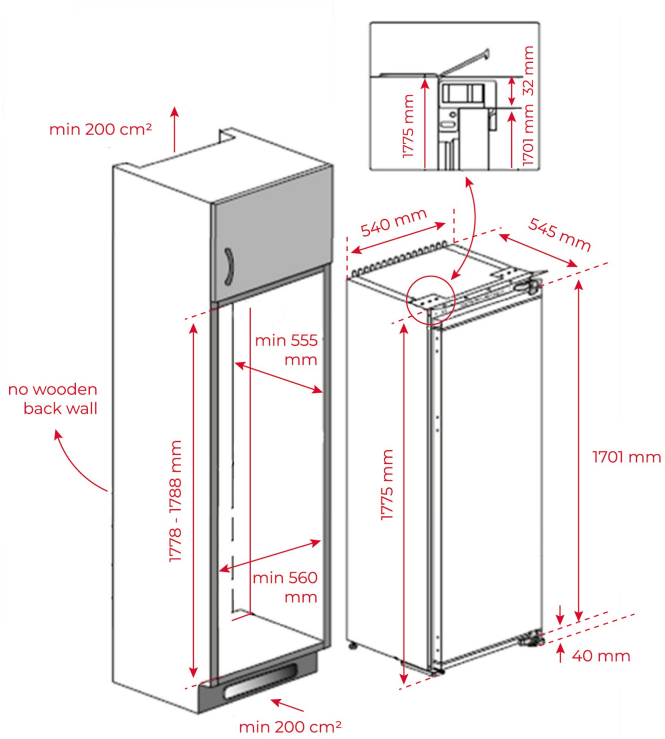

ГАБАРИТНЫЕ РАЗМЕРЫ

Высота изделия (мм): 1775
Ширина изделия (мм): 540
Глубина изделия (мм): 545
Длина изделия (мм):
Вес нетто (кг): 63

ТЕХНИЧЕСКИЕ ХАРАКТЕРИСТИКИ

УСТАНОВОЧНЫЕ РАЗМЕРЫ

Ниша для встраивания (см): 178

ИНФОРМАЦИОННЫЙ ЛИСТОК ТОВАРА

Система охлаждения: No Frost
Система No Frost в морозильной камере : Да
Общая полная ёмкость (л): 220
Ёмкость морозильной камеры (л): 220
Класс морозильной камеры: 4
Производительность по замораживанию: 10
Годовое энергопотребление (кВт-ч / год): 297
Время повышения температуры (ч): 13
Климатический класс: SN-ST
Уровень шума (дБ): 39
Сертификаты: CB; CE; TUV; VDE

НАПРЯЖЕНИЕ

Частота (Гц): 50
Номинальное напряжение (В): 220-240
Номинальная мощность (Вт): 110
Мощность размораживающего элемента (Вт): 150

Энергопотребление (кВт-ч в день): 0.825
Тип вилки: EUROPEAN
Длина соединительного кабеля (см): 1900

КОНКРЕТНЫЕ ОСОБЕННОСТИ

Тип установки: Встраиваемый
Автоматическое размораживание морозильной камеры: Да
Электронная система управления: Да
Термостат с электронной регулировкой: Да
Антибактериальная обработка: NO
Кнопка настройки заморозки: Да
Быстрая заморозка: Да
Перенавешиваемая дверца: Да

СВЕТОВЫЕ ИНДИКАТОРЫ УПРАВЛЕНИЯ

Индикатор температуры в морозильной камере: Да
Индикатор быстрой заморозки: Да
Звуковой сигнал: Да

ОБОРУДОВАНИЕ

Универсальное отделение: NO
Лоток для льда: 1
Регулируемые сзади ножки: Да
Регулируемые спереди ножки: Да

RSF 73350 FI
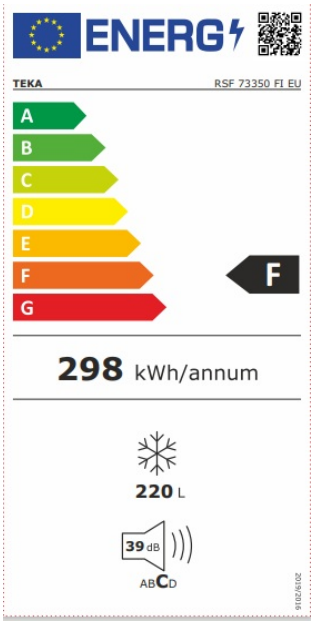
ЭНЕРГЕТИЧЕСКАЯ НАКЛЕЙКА