TOTAL **DG3 ISLA 980 SS**

Островная вытяжка со стеклянным крылом шириной 90 см

LED



Stop Delay Timer

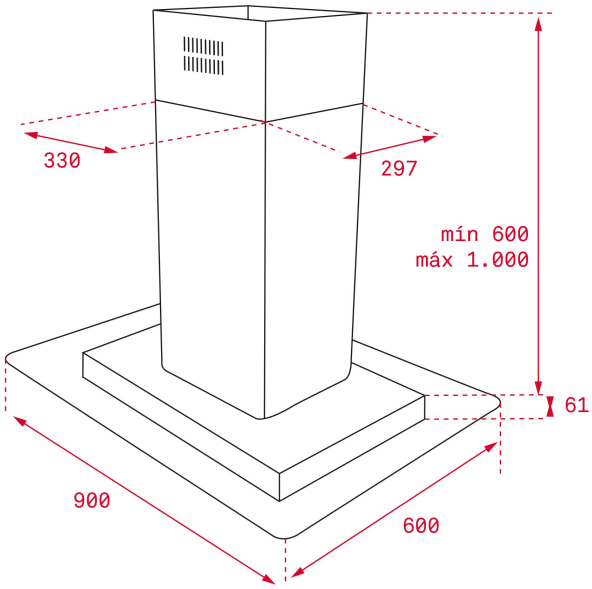


## КОД

REF: 40485140 EAN: 8421152145791

## ХАРАКТЕРИСТИКИ

Островная вытяжка со стеклянным крылом
Мотор с двойной турбиной
Электронная панель управления с подсветкой и дисплеем с белыми символами
3 скорости + интенсивный режим
2 фильтра из нержавеющей стали
Закалённое прозрачное стекло
Таймер остановки работы
Индикация загрязнения фильтров
Светодиоды 4*3 Вт
Производительность:
в тестовом режиме, м3/ч: 1200
в интенсивном режиме (IEC-61591), м3/ч: 650
на максимальной скорости (IEC-61591), м3/ч: 400
на минимальной скорости (IEC-61591), м3/ч: 295
Уровень шума:
в интенсивном режиме, дБ: 66
на максимальной скорости, дБ:56
на минимальной скорости, дБ: 48
В комплекте:
переходник 150/120 мм, европейская вилка
Опция (не входит в комплект):
угольный фильтр D4C код 61801262 — 2 шт.
Класс энергоэффективности: D
Класс гидродинамической эффективности: E
Класс эффективности освещения: A
Класс эффективности фильтрации жира: C
Максимальная номинальная мощность, Вт: 242
Сделано в Португалии

## ГАБАРИТНЫЕ РАЗМЕРЫ

**Высота изделия (мм):** 871 - 1171
**Ширина изделия (мм):** 900
**Глубина изделия (мм):** 600
**Длина изделия (мм):**
**Вес нетто (кг):** 35,51

## ТЕХНИЧЕСКИЕ ХАРАКТЕРИСТИКИ

Класс энергоэффективности: D
Уровень шума (LwA) на минимальной скорости (дБ): 47,9
Уровень шума (LwA) на максимальной скорости (дБ): 55,8
Уровень шума (LwA) в интенсивном режиме (дБ): 66,2
Ø Выход (мм): 150

## ЦВЕТ

40485140 Нержавеющая Сталь