IZF 64600 MSP BLACK

Индукционная варочная панель Flex DirectSense 60 см

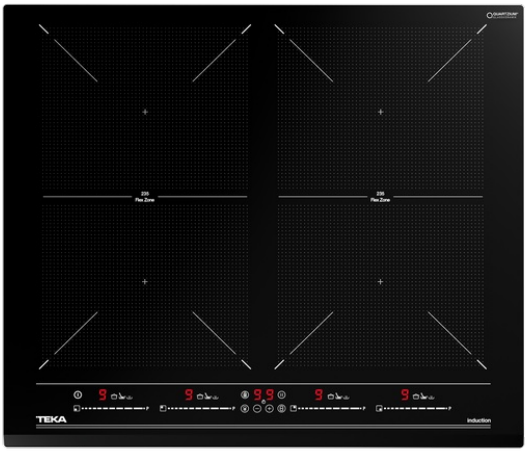

MultiSlider

Autolock

Power

Power Plus

Easy installation

Flex

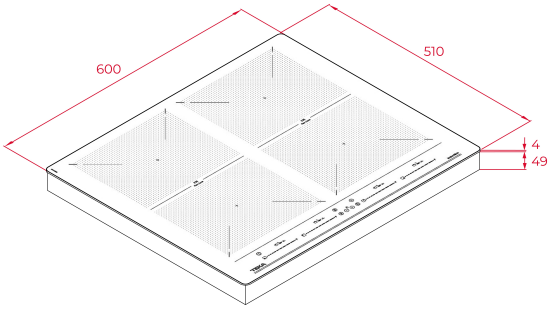

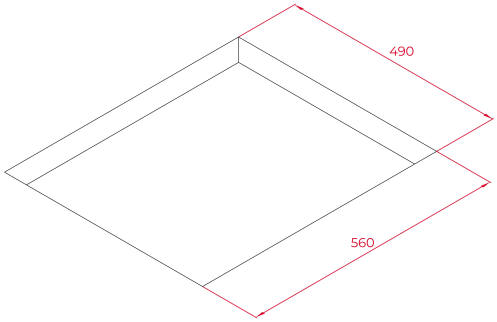

КОД

REF: 112500035 EAN: 8434778013108

ХАРАКТЕРИСТИКИ

Индукционная варочная панель Flex DirectSense 60 см
Чёрная стеклокерамика Quartzuim Glaskeramik® с фацетом по переднему краю
Функция Flex: объединение 2х зон в 1
Сенсорная мультислайдерная панель управления PRO
Таймер на отключение до 99 мин. для каждой зоны
Функция повышенной мощности Power Plus
Функции готовки DirectSense: Поддержание Тепла, Томление и Плавление
3 функции CHEF DirectSense: плавление (фондю), поддержание тепла, томление
Функция Stop&Go: пауза в готовке до 10 мин.
Функция отключения звукового сигнала
Блокировка панели управления: защищает от нечаянного изменения настроек
Индикаторы остаточного тепла: включаются при температуре зоны нагрева выше 60°C
Зоны приготовления:
4 зоны 235 X 189 мм или 2 Flex зоны 235 X 378 мм
Простая система установки Fast-Click
Максимальная номинальная мощность: 7200 Вт
Комбинируется с панелями IZ/TZ/CZ/JZ
Планка для комбинирования код 40204394
Сделано в Турции

ГАБАРИТНЫЕ РАЗМЕРЫ

Высота изделия (мм): 53
Ширина изделия (мм): 600
Глубина изделия (мм): 510
Длина изделия (мм):
Вес нетто (кг): 10,66

ТЕХНИЧЕСКИЕ ХАРАКТЕРИСТИКИ

Напряжение (В): 220-240
Частота (Гц): 50/60
Максимальная номинальная мощность (Вт): -

ЦВЕТ

112500035 Чёрное Стекло

ЭНЕРГОЭФФЕКТИВНОСТЬ

Power consumption in standby mode (W): 0.4
Time to reach standby mode (min): 1