MAESTRO **DFI 74950**

Полновстраиваемая посудомоечная машина A+++ с тремя корзинами

Eco Function

Third Cutlery Tray

Multi Cleaner

Premium Dry

Smart Sensor

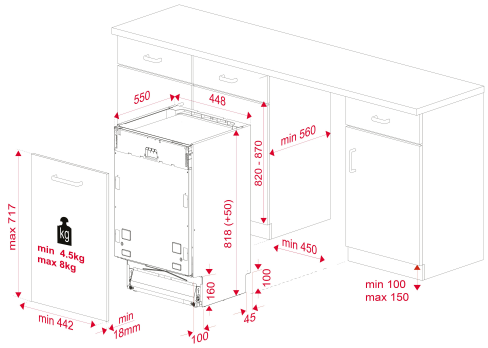

КОД

REF: 114300006 EAN: 8434778016987

ХАРАКТЕРИСТИКИ

Полновстраиваемая посудомоечная машина на 45 см
Вместимость: 11 комплектов посуды
3-й разбрызгиватель
3 корзины
Автоматическое открытие дверцы после завершения работы
Верхний лоток: стандартный для столовых приборов
Верхняя корзина: полугибкая FlexiSet1 — 1 складной фиксатор для маленьких или средних тарелок, стаканов и т.п., полочка для чашек, бокалов и металлическая ручка с логотипом; 3 уровня высоты установки верхней корзины при помощи системы Push-up
Нижняя корзина: полугибкая FlexiSet2 — 2 складных фиксатора и металлическая ручка с логотипом
Инверторный двигатель обеспечивает тихую работу и низкое энергопотребление
Чёрная панель управления с электронными кнопками
LCD дисплей с белыми символами
Aqualogic — сенсор загрязнённости воды
9 программ: автоматическая (40-65°, 117-195’), интенсивная (70°, 191’), 1 час 24 минуты (60°, 84’), ускоренная (35°, 76’), ECO (50°, 184’), предварительная мойка (-°, 15’), автоочистка (-°, 75’), DUALCARE (-°, 217’) – удаление сильных загрязнений в нижней корзине под давлением в 3 раза выше, чем в верхней корзине, GLASSCARE (40°, 131’) бережная мойка стеклянной посуды для деликатной мойки чашек и бокалов (50°, 245’)
6 температурных режимов: 35°, 40°, 45°,50°, 65°, 70° C
6 дополнительных функций: половинная загрузка, отложенный старт до 24 часов, быстрая функция, Extra полоскание, усиленная мойка Power Wash, старт/пауза
MultiCleaner Sensor — посудомоечная машина автоматически распознаёт таблетки
3 в 1 без специальной функции
Индикаторы на панели управления: вкл./выкл., низкий уровень соли, низкий уровень ополаскивающего средства, выбранная программа, выбранная функция, время отсрочки старта
Система защиты от протечек AQUASTOP обеспечивает безопасность использования посудомоечной машины и спасает дом от затопления во время аварийных ситуаций: система срабатывает в случае протечки или разрыва шланга
Система защиты от протечек AQUASAFE — защита от вытекания воды и затопления помещения: в случае утечки поступление воды в посудомоечную машину автоматически прекращается
Внутренняя камера из нержавеющей стали
Улучшенная активная сушка с автооткрыванием
Допустимая масса фасада для навешивания на дверь: 4,5-8 кг
Класс эффективности энергопотребления/мойки/сушки: A+++ /A /A
Показатели при стандартном цикле мойки (Eco 50): расход воды 8,7 л / цикл, 2436 л / год
Уровень шума: 45 дБ

Потребление электроэнергии: 0,7 кВтч / цикл, 201 кВтч / год
Продолжительность цикла: 3 ч. 45 мин.
Сделано в Турции

ГАБАРИТНЫЕ РАЗМЕРЫ

Высота изделия (мм): 818
Ширина изделия (мм): 448
Глубина изделия (мм): 550
Длина изделия (мм):
Вес нетто (кг): 28,5

ТЕХНИЧЕСКИЕ ХАРАКТЕРИСТИКИ

Класс энергоэффективности: A+++
Энергопотребление (кВт/день): -
Потребление воды (л/год): 2436
Уровень шума (дБА): 45
Напряжение (В): 220-240
Частота (Гц): 50

ЦВЕТ

114300006 Чёрный