MAESTRO **IZS 96600 MSP BLACK**

Индукционная варочная панель Flex DirectSense Slide Cooking 90 см

КОД

REF: 112500004 EAN: 8434778000931

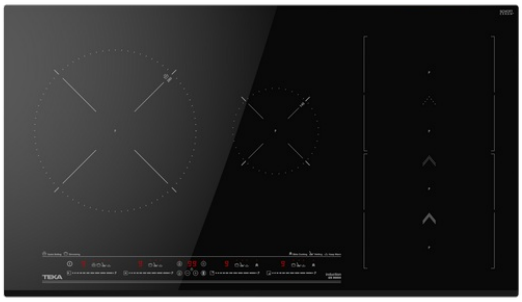

MultiSlider Autolock Power Power Plus Easy installation

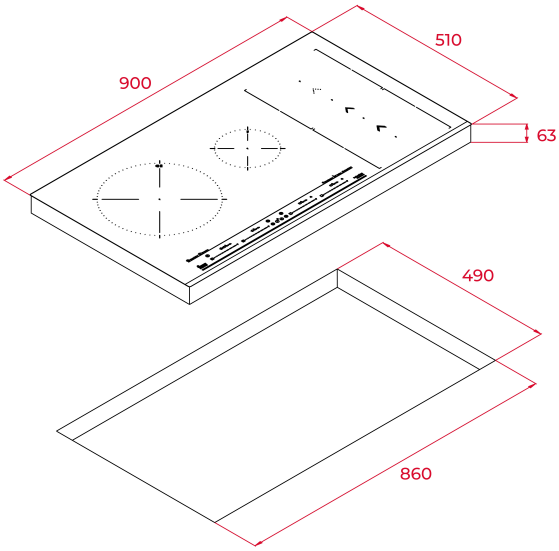

ХАРАКТЕРИСТИКИ

Индукционная варочная панель Flex DirectSense Slide Cooking 90 см
Чёрная стеклокерамика Schott Ceran® с фацетом по переднему краю
Функция Flex: объединение 2-х зон в 1
Функция Slide Cooking: регулировка мощности перемещением посуды - уровень 3 для дальней зоны, уровень 5 для средней зоны и уровень 9 для ближней зоны
Сенсорная мультислайдерная панель управления
Таймер на отключение до 99 мин. для каждой зоны
Программатор времени готовки
4 функции CHEF DirectSense: кипение, плавление (фондю), поддержание тепла, тушение
Функция Stop&Go: пауза в готовке до 10 мин.
Функция повышенной мощности Power Plus
Функция отключения звукового сигнала
Блокировка панели управления: защищает от нечаянного изменения настроек
Индикаторы остаточного тепла: включаются при температуре зоны нагрева выше 60°C
5 комбинаций индукционных зон (4 + 1 Flex):
2 зоны 230 x 200 мм
1 Flex зона 230 x 400 мм
1 зона Ø 280 мм
1 зона Ø 145 мм
Простая система установки Fast-Click
Комбинируется с панелями IZ/TZ/CZ/JZ
Максимальная номинальная мощность: 7 400 Вт
Сделано в Турции

ГАБАРИТНЫЕ РАЗМЕРЫ

Высота изделия (мм): 63
Ширина изделия (мм): 900
Глубина изделия (мм): 510
Длина изделия (мм):
Вес нетто (кг): 15,7

ТЕХНИЧЕСКИЕ ХАРАКТЕРИСТИКИ

Напряжение (В): 220-240
Частота (Гц): 50/60
Максимальная номинальная мощность (Вт): -

ЦВЕТ

112500004 Чёрное Стекло