ICC 915 GOLD
Дизайнерский смеситель Icon. Люксовое долговечное PVD-покрытие.

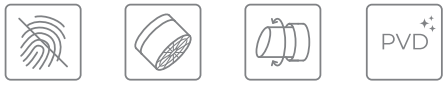

Fingerprint-Proof | Anti-Scale Aerator | Swivel Spout | PVD

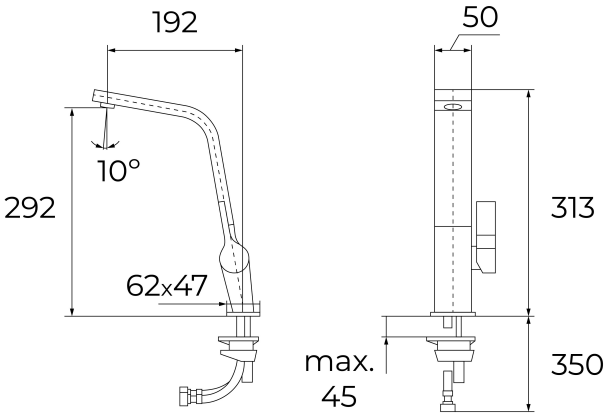

КОД

REF: 116030006 EAN: 8434778003000

ХАРАКТЕРИСТИКИ

Дизайнерский смеситель Icon
Люксовое долговечное PVD-покрытие
Срок службы люксового PVD-покрытия
в 10 превосходит срок службы обычного
Поворотный излив
Противонакипной аэратор, встроенный в носик
Аэратор поворачивается на 10°
Гибкие подводящие трубки
в стальной оплётке
Система водосбережения
Картридж 25 мм
Радиус 192 мм
Высота 292 мм /313 мм
Смеситель изготовлен из латуни

ГАБАРИТНЫЕ РАЗМЕРЫ

Высота изделия (мм): 313
Ширина изделия (мм):
Глубина изделия (мм):
Длина изделия (мм):
Вес нетто (кг): 1,65

ЦВЕТ

116030006	Brass
116030004	Titanium
116030004	Хром