DVT 68660 TBS BLACK
Пристенная вертикальная вытяжка 60 см

LED | Perimeter extraction | Stop Delay Timer | Fresh AIR

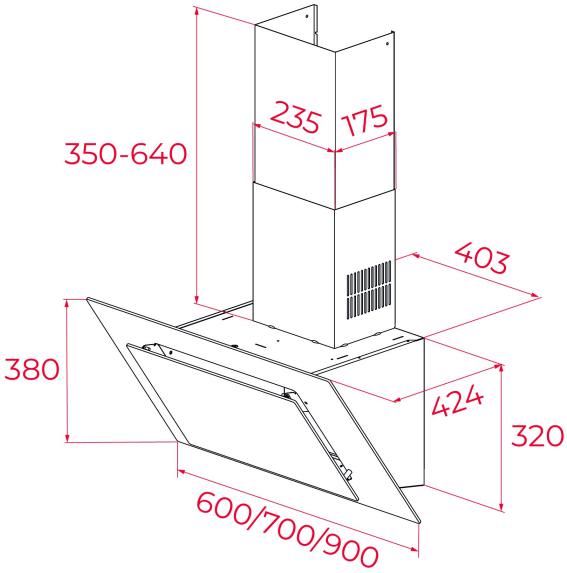

КОД

REF: 112930039 EAN: 8434778013214

ХАРАКТЕРИСТИКИ

Пристенная вертикальная вытяжка 60 см
Мотор EcoPower (с одной турбиной)
Периметральная система всасывания
Сенсорная панель управления и дисплей с белыми символами
3 скорости + интенсивный режим
Откидная панель из чёрного стекла с поршнем для плавного хода
Функция ”Свежесть” работает 24 часа: 10 мин. включено / 50 мин. выключено
Под панелью 4-х слойный алюминиевый жировой фильтр
Боковое расположение панели управления с удобным расположением кнопок: переключение скоростей находится в нижней части
Таймер остановки работы
Индикация загрязнения фильтров
Внутренний выдвигаемый коллектор масла
Светодиодная лента 1*7 Вт
Вытяжка работает в режиме отвода и рециркуляции
Монтаж возможен также без воздуховода
Для режима рециркуляции:
- либо используется заглушка воздуховода L330 без угольной фильтрации (идёт в комплекте с вытяжкой)
- либо на двигатель устанавливается 1 прямоугольная кассета с активированным угольным фильтром в виде сот из антрацита - лучшего сорта каменного угля (закупается опционально)
Производительность: мин. 307 м3/ч – макс. 698 м3/ч
Уровень шума: мин.61 дБ – макс.72 дБ
В комплекте: переходник 150/120 мм
Европейская вилка, класс энергоэффективности: A+
Класс гидродинамической эффективности: A
Класс эффективности освещения: A
Класс эффективности фильтрации жира: G
Максимальная номинальная мощность, Вт: 230
Сделано в Испании

ГАБАРИТНЫЕ РАЗМЕРЫ

Высота изделия (мм): 380
Ширина изделия (мм): 600
Глубина изделия (мм): 412
Длина изделия (мм):
Вес нетто (кг): 14,5

ТЕХНИЧЕСКИЕ ХАРАКТЕРИСТИКИ

Класс энергоэффективности: A+
Уровень шума (LwA) на минимальной скорости (дБ): 52
Уровень шума (LwA) на максимальной скорости (дБ): 68
Уровень шума (LwA) в интенсивном режиме (дБ): 74
Ø Выход (мм): 150

ЦВЕТ

112930039 Чёрное Стекло