IZF 94300 MSP BLACK

Индукционная варочная панель Flex DirectSense 90 см

MultiSlider Autolock Power Power Plus Easy installation

Flex

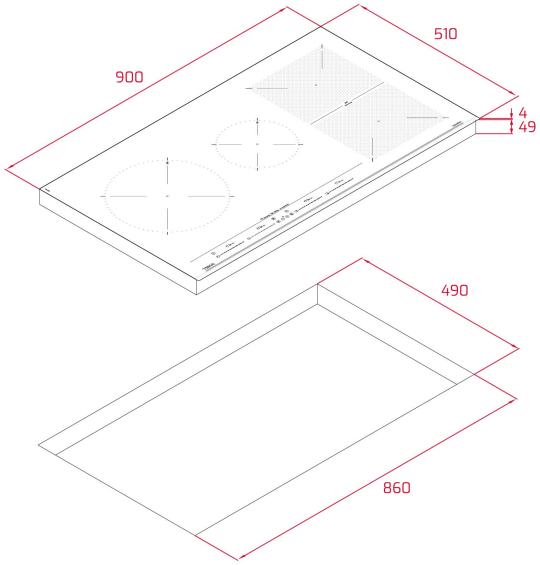

КОД

REF: 112510024 EAN: 8434778012033

ХАРАКТЕРИСТИКИ

Индукционная варочная панель Flex DirectSense 90 см
Функция Flex: объединение 2-х зон в 1
Чёрная стеклокерамика Quartzuim Glaskeramik® с фацетом по переднему краю
Сенсорная мультислайдерная панель управления
Программатор времени готовки
9 уровней мощности
Функция повышенной мощности Power Plus
3 функции CHEF DirectSense: томление, плавление (фондю), поддержание тепла
Функция Stop&Go: пауза в готовке до 10 мин.
Звуковой сигнал
Функция отключения звукового сигнала
Детектор посуды
Функция управления номинальной мощностью
Блокировка панели управления: защищает от нечаянного изменения настроек
Индикаторы остаточного тепла: включаются при температуре зоны нагрева выше 60°C
4 зоны приготовления, 5 комбинаций зон приготовления:
2 Flex зоны 188,5 X 235 мм (1,75/2,2 кВт)
1 индукционная зона 280 мм (2,1/2,5 кВт)
1 индукционная зона 185 мм (1,2/1,6 кВт)
Автоматическое отключение при перегреве как защита от пожара
Система простого монтажа Fast-Click
Максимальная номинальная мощность: 7 200 Вт
Кабель 110 см без вилки
Комбинируется с панелями IZ/TZ/CZ/JZ
Планка для комбинирования код 40204394
Сделано в Турции

ГАБАРИТНЫЕ РАЗМЕРЫ

Высота изделия (мм): 53
Ширина изделия (мм): 900
Глубина изделия (мм): 510
Длина изделия (мм):
Вес нетто (кг): 12,78

ТЕХНИЧЕСКИЕ ХАРАКТЕРИСТИКИ

Напряжение (В): 220-240
Частота (Гц): 50/60
Максимальная номинальная мощность (Вт): -

ЦВЕТ

112510024 Чёрное Стекло

ЭНЕРГОЭФФЕКТИВНОСТЬ

Power consumption in standby mode (W): 0.4
Time to reach standby mode (min): 1