MAESTRO **ML 825 TFL BLACK-SS**

Встраиваемая микроволновая печь с грилем на 25 л

Defrost By Time | Defrost By Weight | Direct Access Menu | Electronic Door Opening

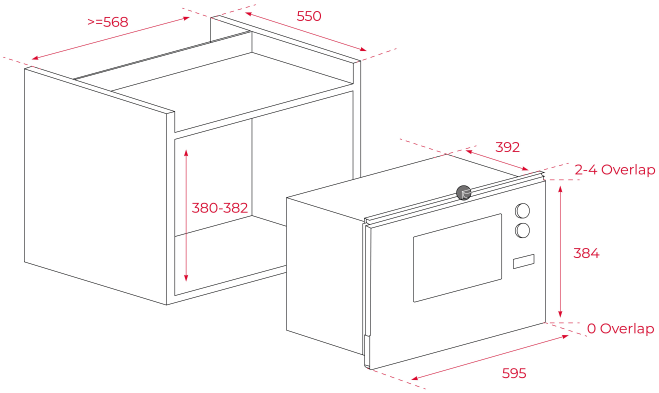

КОД

REF: 40590640 EAN: 8421152149188

ХАРАКТЕРИСТИКИ

Встраиваемая микроволновая печь с грилем
Дверь открывается влево
Объём 25 л
3 режима приготовления (микроволны, гриль, гриль+ микроволны)
8 программ автоприготовления
Программирование поэтапного приготовления (2 этапа)
Стеклянная электронная сенсорная панель управления с белыми символами
Нержавеющая сталь с защитным покрытием от следов пальцев
Таймер до 95 мин.
Электронное открывание двери
5 уровней мощности микроволн (900 Вт)
Кварцевый гриль 1000 Вт
Быстрый старт +30 сек.
Разморозка по времени и весу
Внутреннее покрытие из нержавеющей стали
Тангенциальная система охлаждения
Двухслойная термоизолированная дверца
Автоматическое отключение при открытии дверцы
Блокировка для безопасности детей
Поворотный столик 31,5 см, решётка
Монтаж без рамки
Кабель 100 см
Максимальная номинальная мощность 1450 Вт
Сделано в Китае

ГАБАРИТНЫЕ РАЗМЕРЫ

Высота изделия (мм): 384
Ширина изделия (мм): 595
Глубина изделия (мм): 392
Длина изделия (мм):
Вес нетто (кг): 17,6

ТЕХНИЧЕСКИЕ ХАРАКТЕРИСТИКИ

Мощность микроволн (Вт): 900
Частота (Гц): 50
Максимальная номинальная мощность (Вт): 1450
Гриль (Вт): 1000

ЦВЕТ

40590640 Чёрное Стекло